Sure Flow Equipment Inc.

Coladores

Coladores Tipo "Y" para Alta Presión 1500 lb

Coladores de Canastilla de 300 lb

Coladores Sanitarios Especiales

Coladores Tipo "T"

Coladores Dobles

Canastillas Especiales

Coladores de Canastilla

Coladores Autolimpiantes

Coladores Especiales

Coladores de Canastilla Doble

Coladores Tipo "Y"

ISO 9001:2000 CERTIFICATION Intertek

www.sureflowequipment.com

Índice

Usos de Coladores 1
Especificaciones de Coladores 2
Coladores Tipo "Y"
Tablas de caída de presión 3
Fundidos con conexiones de rosca NPT:
250 lb de hierro, 300 lb ó 150 lb de bronce 4
250 lb de hierro, Internacional 5
600 lb de acero al carbono o inoxidable (también con conexiones soldables) 6
1500/2500 lb de acero al carbono o inoxidable (también con conexiones soldables) 7
Fundidos con conexiones de bridas ANSI:
125/250 lb de hierro 8
125 lb de hierro, Internacional 9
150 lb de acero al carbono o inoxidable o bronce 10
300 lb de acero al carbono o inoxidable 11
600 lb de acero al carbono o inoxidable 12
¡Nuevo! 1500 lb de acero al carbono o inoxidable 13
Alta presión con conexiones soldables Forjado de acero al carbono o inoxidable 14
¡Nuevo! Alta presión con conexiones de rosca NPT Forjado de acero al carbono o inoxidable 15
Coladores de Canastilla
Tabla de caída de presión 16
Fundidos con conexiones de rosca NPT:
125 lb de hierro 17
150 lb de acero al carbono o inoxidable o bronce 18
Fundidos con conexiones de bridas ANSI
125 lb de hierro 19
150 lb de acero al carbono o inoxidable o bronce 20
¡Nuevo! 300 lb de acero al carbono o inoxidable 21
¡Nuevo! BWEB150 de acero al carbono o inoxidable 22
Coladores Especiales
Tipo canastilla ....23 - 26
Tabla de caída de presión 27
Tipo doble canastilla ....28 - 31
Tipo "Y" ....32 - 33
Tipo "T" ....34 - 36
Tabla de caída de presión para coladores tipo "T" 37
Cedazos especiales para coladores 38
Metal perforado, mallas y tabla de conversiones 39
Coladores sanitarios especiales ....40 - 41
Coladores Dobles ....42 - 46
Tablas de caídas de presión 47
Coladores Automáticos ....48 - 49
Opciones de elementos coladores 50
Ventajas de los "Hyper-Jet" 51
Especificaciones ....52 - 54
Control de Secuencia 55
Garantía 56

Sure flow Equipment Inc.
Internacional: Tel: +1(905)335-1350 • Fax: +1(905)332-4993
Correo-e: info@sureflowequipment.com
www.sureflowequipment.com

ISO 9001:2000 CERTIFICATION Intertek

Usos de Coladores

Los coladores para tuberías en este catálogo tienen un amplio rango de usos industriales y marinos. Además de su servicio para aceite y agua, son adecuados para eliminar impurezas de la gasolina, químicos, pinturas, procesos de alimentos y muchos otros procesos de líquidos. **TODOS LOS COLADORES ESTÁN DISEÑADOS Y FABRICADOS DE ACUERDO A LA SECCIÓN VIII, DIV. 1 . DEL CÓDIGO ASME VIGENTE. EL SELLO DE CÓDIGO U Y UM ESTÁN DISPONIBLES EN ALGUNOS PRODUCTOS ESPECIFICADOS EN ESTE FOLLETO.**

Un colador es una "póliza de seguro" económica para proteger las bombas valiosas, como las bombas medidoras por ejemplo. Frecuentemente la presencia de suciedad, partículas o cuerpos extraños indeseados o inclusive aglutinaciones del mismo producto pueden obstruir y dañar equipos críticos y costosos. Otro factor que se debe tener en cuenta es el tiempo de paralización. Los **COLADORES** son la solución.

Usos de Coladores

Agua

El servicio para agua es su uso más popular. Desde desagües y tratamientos de agua, hasta bombas alimentadoras de calderos, servicio de condensación, irrigación y servicios generales e intermedios de agua.

Acerías

Agua para enfriamiento de hornos, molinos laminadores, aceite lubricante, petróleo, etc.

Petroquímicas

Refinado de petróleo crudo a gasolina, protección de bombas, medidores, etc.\

Servicios Públicos

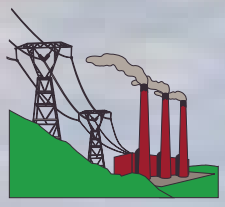

Protección de intercambiadores de calor, bombas y condensadores, colado de agua enfriadora, filtrado de aceite de transformadores, etc.

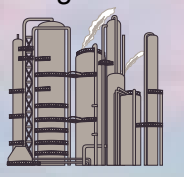

Plantas Químicas

Separación de impurezas sólidas de los líquidos. Protección de equipos de procesamiento.

Pulpa y Papel

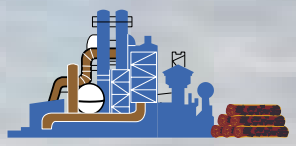

Esta es una industria que utiliza extensamente la filtración de agua, recubrimientos y pigmentos.

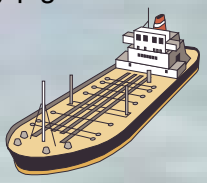

Marino

Filtración general de agua de mar para líneas de enfriamiento, sanitarias y para limpieza en general. También para combustible, líquido hidráulico, sistemas de lubricación, etc.

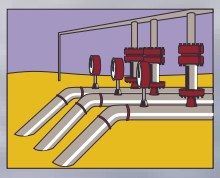

Equipos de Procesamiento

Protección de equipos vitales tales como medidores de flujo, boquillas rociadoras, intercambiadores de calor, condensadores, bombas, etc.

Otros usos industriales incluyen el procesamiento de alimentos, pinturas, cemento, tintas, químicos farmacéuticos, cosméticos, carros y camiones cisterna, cerámicas y mucho más.

¡Si fluye, debe tener un colador!

Sure Flow Equipment Inc.

Internacional: Tel: +1(905)335-1350 • Fax: +1(905)332-4993
Correo-e: info@sureflowequipment.com
www.sureflowequipment.com

ISO 9001:2000 CERTIFICATION Intertek

Especificaciones de Coladores

Para su conveniencia, a continuación indicamos algunos de los factores más comunes por considerarse al seleccionar un colador o cedazo.

Líquido a colarse _____ Velocidad de flujo en gal/min _____

Presión de trabajo en lb/pulg² (PSI) _____ Presión máxima en lb/pulg² (PSI) _____

Temperatura de trabajo _____ Temperatura máxima _____

pH del líquido (ácido o alcalino) _____

Material preferido para el cuerpo del colador _____

Tipo de colador: "Y"; Canastilla; Doble; Autolimpiable _____

Diámetro nominal de la tubería actual _____ Material de la tubería _____

Naturaleza de los materiales a colarse _____

Tamaño de los materiales a colarse _____ Tamaño (número de malla) de los orificios coladores que se requiere _____

Limitación de espacio libre donde se instalará el colador: Encima _____ Debajo _____

Caída Máxima de Presión tolerable con cedazo sucio _____ lb/pulg² (PSI) _____

Frecuencia de limpieza estimada: Diaria; Semanal; Mensual; otra _____

OTROS COMPONENTES O ACCESORIOS QUE PODRÍAN SER BENEFICIOSOS PARA ESTE USO

Medidores de presión para indicar cuando se requiere limpiar _____

Válvulas aisladoras para facilitar la limpieza del colador _____

Válvula manual o automática de drenaje _____

Otros comentarios _____

Las especificaciones para la mayoría de las bombas, boquillas, válvulas e instrumentos indican el tamaño máximo de los sólidos que pueden pasar. Refiérase a la tabla con el tamaño (malla) de las aberturas de los cedazos para seleccionar el adecuado; que debe ser aproximadamente 1/3 a la 1/2 del tamaño máximo de los sólidos que se desean permitir que pasen.

Malla No.	Milésimas*	Micrones	Malla No.	Milésimas*	Micrones
16	0.045"	1143	60	0.010"	254
20	0.032"	813	80	0.008"	203
30	0.021"	533	100	0.005"	127
40	0.016"	406	200	0.003"	76

*use los números decimales como sufijo en el número que identifica el colador

El Universo de las Válvulas Industriales de Sure Flow

Sure Flow Equipment Inc.

Internacional: Tel: +1(905)335-1350 • Fax: +1(905)332-4993
Correo-e: info@sureflowequipment.com
www.sureflowequipment.com

ISO 9001:2000 CERTIFICATION Intertek

Coladores Tipo "Y"

Los **coladores tipo "Y"** se llaman así por su configuración. Son los que se usan más comúnmente en líneas presurizadas, gases o líquidos; pero también pueden usarse en condiciones de succión o vacío. Son para usarse donde se espera la presencia de pequeñas cantidades de partículas sólidas y donde la limpieza no es frecuente. Si los sólidos se lavan fácilmente del cedazo y el líquido puede evaporarse a la atmósfera, una válvula de purga en el orificio de drenaje permitirá la limpieza del cedazo sin desmontarlo ni interrumpir el flujo.

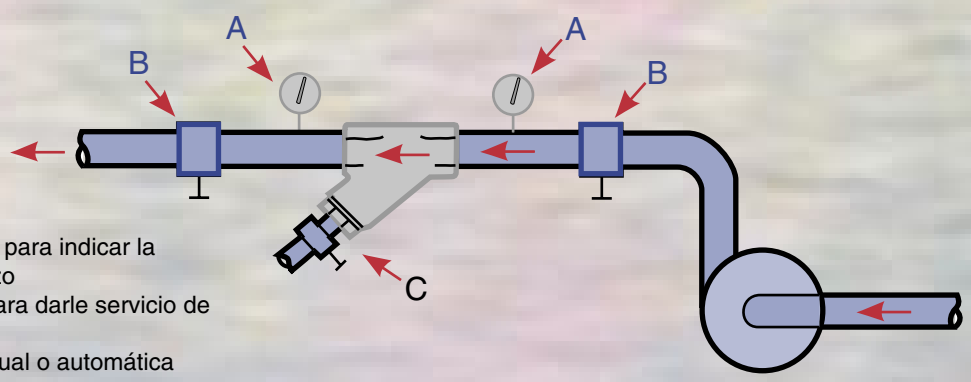

A. Medidores de presión para indicar la obstrucción del cedazo
B. Válvulas aisladoras para darle servicio de coladores
C. Opción de purga manual o automática

Velocidad de Flujo vs. Caída de Presión

Coladores tipo "Y" con Rosca

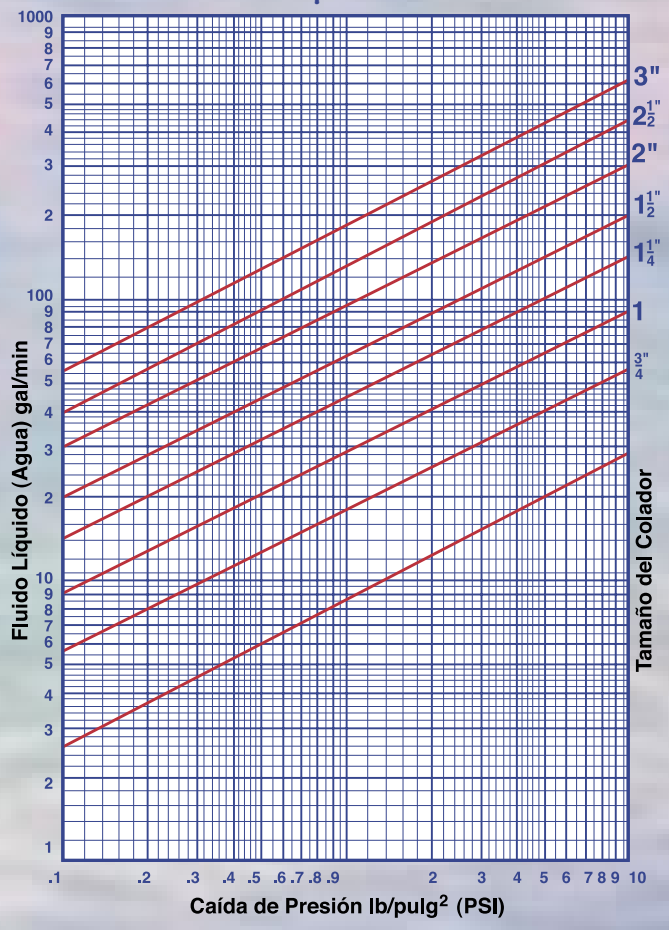

Coladores tipo "Y" con Brida

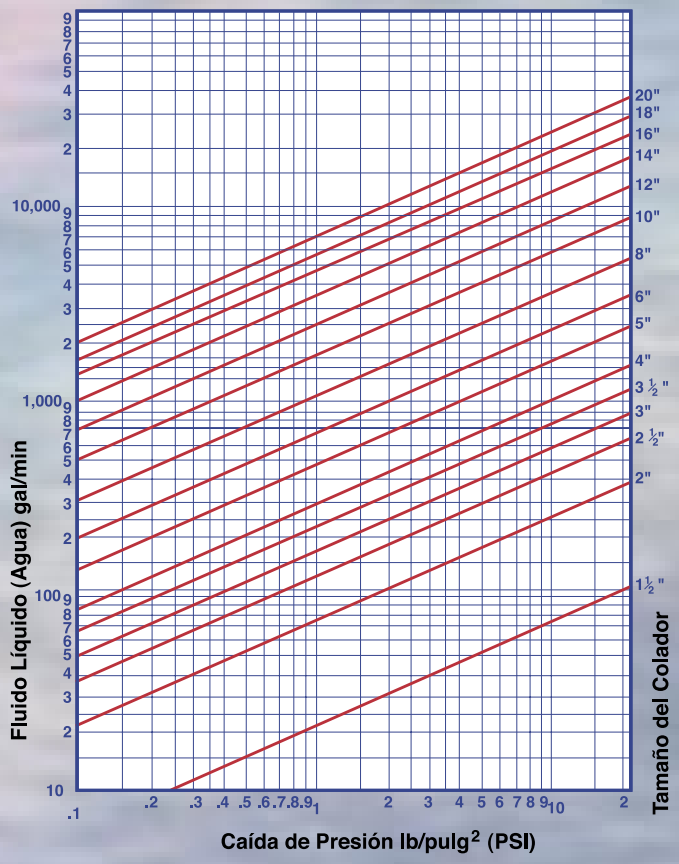

Coladores Tipo "Y"

Fundidos con roscas NPT y extremo dulce

T250G de hierro, TB150 y TB300 de bronce, TB150SW

Características

Los coladores Sure Flow fundidos de hierro y bronce tienen un asiento cónico ahusado a máquina que asegura un encaje perfecto del cedazo desmontable de acero inoxidable. Todos vienen completos con tapón de drenaje con rosca NPT que puede reemplazarse por una válvula de bola para purga de partículas.

Material

Hierro fundido: Cuerpo, tapa, tapón - Hierro fundido para alta tensión ASTM A126 Clase B

Todos los cedazos son de acero inoxidable

Bronce fundido: Cuerpo, tapa, tapón - Bronce ASTM B62

Cedazos Estándar

∅ Nominal	Estándar	Abertura
1/4" - 2"	Malla 20	0.032"
2 1/2" - 3"	Perf. 3/64"	0.045"

Presiones y Temperaturas de Operación

Tipo	∅ Nominal	PSI a Temp. de Vapor*		PSI a Temp. WOG	
T250G	1/4" - 3"	250	400°F	400	150°F
TB150	1/4" - 3"	150	358°F	300	150°F
TB300	1/2" - 3"	300	400°F	400	150°F

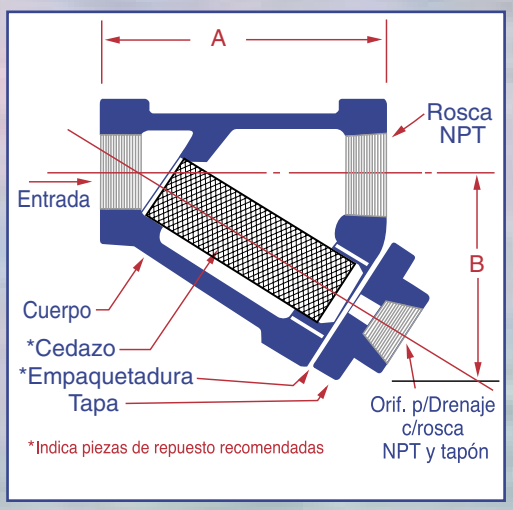

Dimensiones

∅ Nominal		A				B				Drenaje c/rosca NPT				Peso al despachar (lb)	
Pulg.	Prefijo	TB150	TB150SW	T250G	TB300	TB150	TB150SW	T250G	TB300	TB150	TB 150SW	T250G	TB300	TB150 y T250G	TB300
1/4	0025	3 7/32	3 11/12	2 5/8		2 5/32	2 3/8	2		3/8	3/8	1/4		2	
3/8	0038	3 7/32	3 11/12	2 5/8		2 5/32	2 3/8	2		3/8	3/8	1/4		2	
1/2	0050	3 7/32	3 11/12	3 1/4	3	2 5/32	2 3/8	2 1/4	2 5/16	3/8	3/8	1/4	3/8	2 1/2	2 1/2
3/4	0075	3 15/16	4 11/32	3 3/4	3 7/16	2 3/4	2 3/4	2 5/8	2 1/2	3/8	3/8	1/2	3/8	3	3
1	0100	4 17/32	5	4	4 1/16	2 15/16	3 3/16	2 3/4	3 1/8	1/2	1/2	1/2	3/4	5	6
1 1/4	0125	5 11/32	5 29/32	5	4 7/8	3 9/16	3 23/32	3 3/4	3 5/8	1/2	1/2	3/4	3/4	9	9
1 1/2	0150	6 7/32	6 29/32	5 13/16	5 3/4	3 27/32	4 1/8	4	4 1/8	1/2	1/2	3/4	3/4	10	11
2	0200	7 1/2	8 21/32	7	6 3/4	5 7/16	5 3/16	5	5	1/2	1/2	1	3/4	16	19
2 1/2	0250	9 1/16		9 5/16	7 1/2	5 29/32		6	5 1/4	1/2		1 1/2	1 1/4	29	29
3	0300	10 7/32		10 1/8	8 1/2	6 9/32		7	6 1/2	1/2		1 1/2	1 1/4	38	42

Información para ordenar

Ejemplo: Incluir la descripción completa

Tamaño (Prefijo)	Modelo número	Aberturas del cedazo
0150 -	T250G -	032

Colador tipo "Y" de hierro fundido de 1 1/2" con rosca NPT y cedazo de malla 20

* WOG = Agua, aceite y gas
PSI = lb/pulg^2

Notas

El fabricante se reserva el derecho a modificar las dimensiones, materiales o diseño. Para certificación, comuníquese con la fábrica.

*Se debe especificar si se usará para vapor.

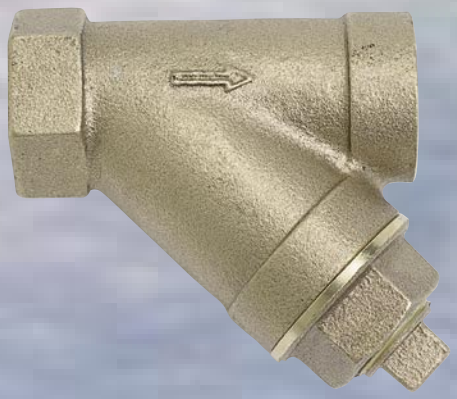

Sure Flow Equipment Inc.

Internacional: Tel: +1(905)335-1350 • Fax: +1(905)332-4993
Correo-e: info@sureflowequipment.com
www.sureflowequipment.com

ISO 9001:2000 CERTIFICATION Intertek

Coladores Internacionales Tipo "Y"

Hierro fundido con rosca NPT

T250J de hierro fundido

Características

Los coladores Sure Flow de hierro fundido tienen un asiento cónico ahusado a máquina que asegura un encaje perfecto del cedazo desmontable de acero inoxidable. Todos vienen con orificio para drenaje con rosca NPT y tapón que puede reemplazarse por una válvula de bola para purga.

Material

Hierro fundido: Cuerpo, tapa, tapón - Hierro fundido para alta tensión ASTM A126 Clase B
Todos los cedazos son de acero inoxidable

Presiones y Temperaturas de Operación

Tipo	∅ Nominal	PSI a Temp. de Vapor*		PSI a Temp. WOG	
T250J	1/4" - 3"	250	400° F	400	150°F

Cedazos Estándar

Modelo	∅ Nominal	Estándar	Abertura
T250J	1/4" - 2"	Malla 20	0.032"
	2 1/2" - 3"	Perf. 3/64"	0.045"

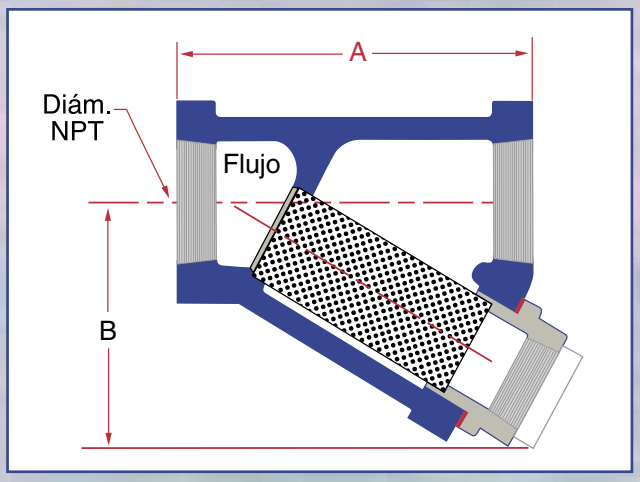

Dimensiones

∅ Nominal		A	B	Drenaje c/rosca NPT	Peso al despachar (lb)
Pulg.	Prefijo				
1/4	0025	3 3/16	2 1/16	3/8	4
1/2	0050	3 3/16	2 1/16	3/8	5
3/4	0075	3 3/4	2 7/16	1/2	6
1	0100	4	2 5/8	1/2	8
1 1/4	0125	5	3 3/8	3/4	13
1 1/2	0150	5 3/4	3 7/8	3/4	15
2	0200	7	4 3/4	1	24
2 1/2	0250	9 1/4	5 7/8	1 1/2	37
3	0300	10	6	1 1/2	48

Información para ordenar

Ejemplo: Incluir la descripción completa

Tamaño (Prefijo)	Modelo número	Aberturas del cedazo
0200 -	T250J	- 005

Colador tipo "Y" de hiero fundido de 2" con rosca, clase 250, con cedazo de malla 20 y forro de malla 100

* WOG = Agua, aceite y gas
PSI = lb/pulg^2

Notas

El fabricante se reserva el derecho a modificar las dimensiones, materiales o diseño. Para certificación, comuníquese con la fábrica.

*Se debe especificar si se usará para vapor.

Sure Flow Equipment Inc.

Internacional: Tel: +1(905)335-1350 • Fax: +1(905)332-4993
Correo-e: info@sureflowequipment.com
www.sureflowequipment.com

ISO 9001:2000 CERTIFICATION Intertek

Coladores Tipo "Y"

Fundidos con roscas NPT o soldables

YT6 de acero al carbono o YT6SS de acero inoxidable 316

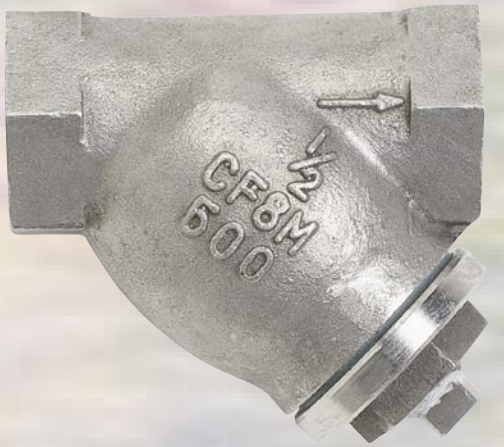

Características

Los coladores fundidos de acero y acero inoxidable tienen capacidad hasta para 1480 lb/pulg² (PSI) para agua, aceite o gas. Su asiento cónico ahusado a máquina asegura un encaje perfecto del cedazo desmontable de acero inoxidable. Todos vienen completos con drenaje y tapón que puede reemplazarse por una válvula de bola para purgar de partículas.

Material

Acero fundido: Cuerpo, tapa, tapón - Acero al carbono ASTM A216 Grado WCB

Acero Inoxidable: Cuerpo, tapa, tapón, - ASTM A351 Grado CF8M

Todos los cedazos son de acero inoxidable

Presiones y Temperaturas de Operación

Tipo	∅ Nominal	PSI a Temp. de Vapor*		PSI a Temp. WOG	
YT6	1/2" - 3"	600	486°F	1480	100°F
YT6SS	1/2" - 3"	600	486°F	1440	100°F

Cedazos Estándar

∅ Nominal	Estándar	Abertura
1/2" - 1"	Malla 20	0.032"
1 1/4" to 2"	Perf. 1/32"	0.032"
2 1/2" to 3"	Perf.3/64"	0.045"

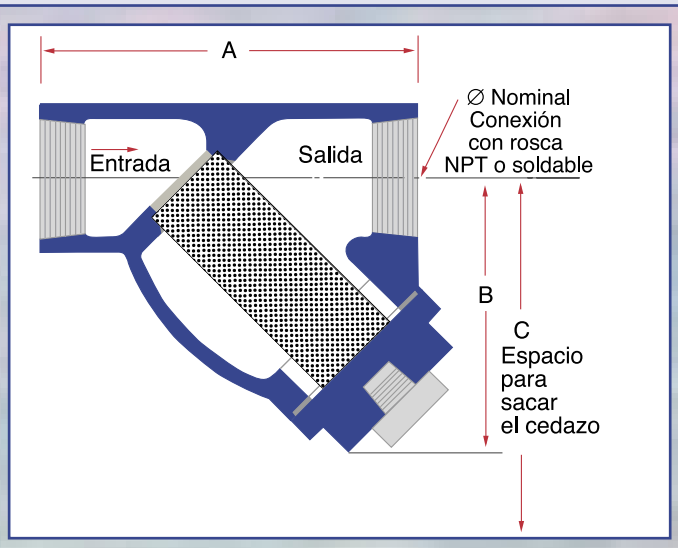

Dimensiones

∅ Nominal		A	B	C	Drenaje c/rosca NPT	Peso al despachar (lb)
Pulg.	Prefijo	YT6 YT6SS	YT6 YT6SS	YT6 YT6SS		
1/2	0050	3 1/4	2 3/16	3	1/4	4
3/4	0075	3 5/8	2 3/4	3 1/4	1/4	5
1	0100	4 1/4	3 3/16	4 1/8	1/2	6
1 1/4	0125	5 1/4	3 7/8	5	1/2	8
1 1/2	0150	6 1/4	4 3/4	5 7/8	1/2	10
2	0200	7 5/8	6	8 1/8	3/4	18
2 1/2	0250	8 3/8	7	8 3/4	1 1/4	25
3	0300	9 1/2	8 1/2	10	1 1/4	30

Información para ordenar

Ejemplo: Incluir la descripción completa

Tamaño (Prefijo)	Modelo número	Aberturas del cedazo
0150	- YT6SS	- 032

Colador tipo "Y" de acero inoxidable 316 de 1 1/2" con rosca NPT y cedazo de malla 20

* WOG = Agua, aceite y gas
PSI = lb/pulg²

Notas:

Se dispone de empaquetaduras de otros materiales para temperaturas más altas que se atienden a pedido.

El fabricante se reserva el derecho a modificar las dimensiones, materiales o diseño. Para certificación, comuníquese con la fábrica.

Para conexiones soldables agregue el sufijo "SW" al número del modelo.

Sure Flow Equipment Inc.

Internacional: Tel: +1(905)335-1350 • Fax: +1(905)332-4993
Correo-e: info@sureflowequipment.com
www.sureflowequipment.com

ISO 9001:2000 CERTIFICATION Intertek

Coladores Tipo "Y"

Para alta presión, fundidos con roscas NPT o soldables

T1500 de acero al carbono y acero inoxidable

Características

La fabricación espiralada del cedazo de acero inoxidable le provee gran resistencia y evita que colapse. Las aberturas continuas tipo ranura reducen el puente que forman las partículas; los sólidos de menor tamaño pasan libremente por las ranuras en forma de "V" sin atorarlas.

Material

El cuerpo fundido de cromo y molibdeno de alta resistencia y el sello de anillo "O" de buna están diseñados para servicios de presión más alta. Si se requiere que sea íntegramente de acero inoxidable, agregue el sufijo "SS" al número de serie que aparece a continuación del No. de malla del cedazo.

Acero fundido: Cuerpo, tapa, tapón - ASTM-A487-4N
Acero inoxidable: Cuerpo, tapa, tapón - ASTM A351, Grado CF8M
Todos los cedazos son de acero inoxidable

Presiones y Temperaturas de Operación

Tipo	∅ Nominal	PSI a WOG	Temp.
T1500	1/2" - 2"	3000	450°F
T1500SS	1/2" - 2"	3000	450°F

Cedazos Estándar

∅ Nominal	Estándar	Abertura
1/2" - 2"	Cedazo ranurado	0.032"

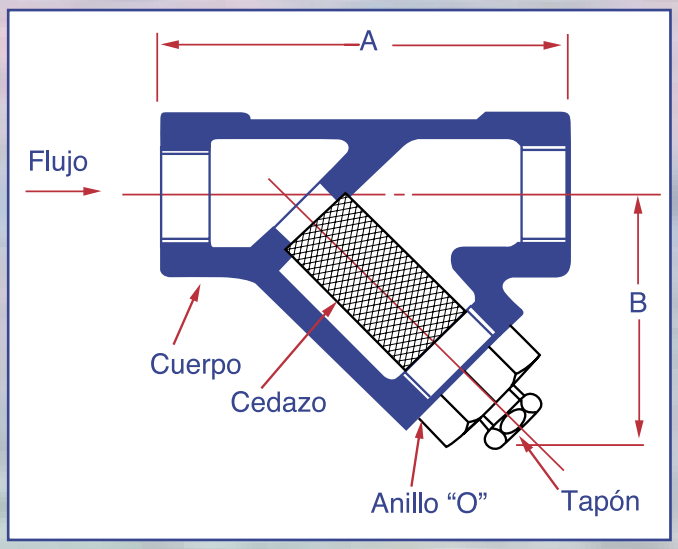

Dimensiones

∅ Nominal		A	B	Drenaje c/rosca NPT	Peso al despachar (lb)
Pulg.	Prefijo				
1/2	0050	5 1/8	4 3/4	1/4	10
3/4	0075	5 1/8	4 3/4	1/4	10
1	0100	5 1/8	4 3/4	1/4	10
1 1/2	0150	7 1/2	7	3/4	25
2	0200	9 5/8	8 3/8	3/4	40

* WOG = Agua, aceite y gas
PSI = lb/pulg^2

Información para ordenar

Ejemplo: Incluir la descripción completa

Tamaño (Prefijo)	Modelo número	Aberturas del cedazo
0150	- T1500SS	- 032

Colador tipo "Y" de acero inoxidable fundido para alta presión de 1 1/2" con rosca NPT y cedazo con ranuras de 0.032"

Notas

El fabricante se reserva el derecho a modificar las dimensiones, materiales o diseño. Para certificación, comuníquese con la fábrica.

Para conexiones soldables agregue el sufijo "SW" al número del modelo.

Sure Flow Equipment Inc.
Internacional: Tel: +1(905)335-1350 • Fax: +1(905)332-4993
Correo-e: info@sureflowequipment.com
www.sureflowequipment.com

ISO 9001:2000 CERTIFICATION Intertek

Coladores Tipo "Y"

Hierro fundido con bridas ANSI

YFC125 o YFC250

Características

Los coladores Sure Flow de hierro fundido tienen un asiento cónico ahusado a máquina que asegura un encaje perfecto del cedazo desmontable de acero inoxidable. Todos vienen completos con una salida para drenaje con tapa bridada, empaquetadura y tapón. Pueden instalarse en líneas verticales u horizontales con la conexión de drenaje en el extremo inferior del cedazo.

Material

Hierro fundido: Cuerpo, tapa, tapón - Hierro fundido para alta tensión ASTM A126 Clase B.

Todos los cedazos son de acero inoxidable

Presiones y Temperaturas de Operación

Tipo	∅ Nominal	PSI a Temp. de Vapor*		PSI a Temp. WOG	
YFC125	2" - 12"	125	344°F	200	150°F
	14" -24"	100	328°F	150	150°F
YFC250	2" - 12"	250	400°F	400	150°F
	14" - 24"	125	344°F	300	150°F

Cedazos Estándar

∅ Nominal	Estándar	Abertura
2" - 3"	Perf. 3/64"	0.045"
4" - 24"	Perf. 1/8"	0.125"

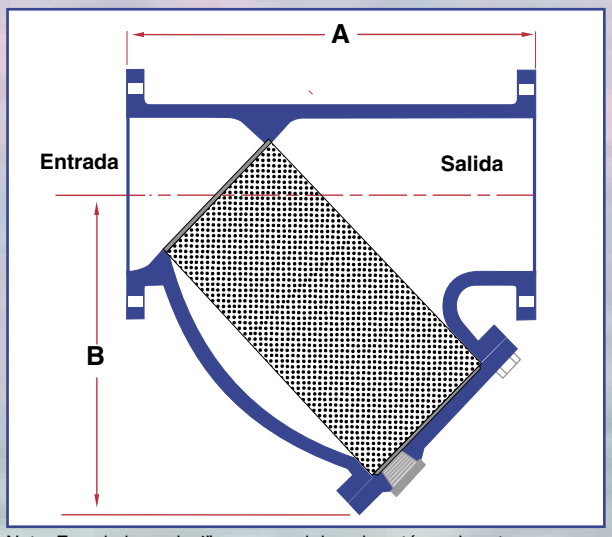

Nota: En coladores de 4" o menos el drenaje está en el centro.

Dimensiones

∅ Nominal		A		B		Drenaje c/rosca NPT		Peso al despachar (lb)	
Pulg.	Prefijo	YFC125	YFC250	YFC125	YFC250	YFC125	YF250	YFC125	YFC250
2	0200	9 7/8	11 5/8	6 1/4	6 1/2	1 1/2	1/2	36	40
2 1/2	0250	11 1/4	11 1/4	7 5/8	7	1	1	48	52
3	0300	12 1/2	12 5/8	8 1/4	8	1 1/4	1	86	86
4	0400	14 7/8	15 1/2	10 1/8	10 3/4	1 1/4	1 1/4	106	160
5	0500	17 15/16	19 1/4	12 1/2	13 1/2	1 1/2	1 1/4	156	210
6	0600	18 3/4	20 1/4	13	16 1/4	1 1/2	1 1/2	201	401
8	0800	21 1/4	25	13 7/8	19 1/2	2	1 1/2	321	620
10	1000	28	28 1/2	17 1/8	21 1/4	2	2	370	710
12	1200	34	33 3/4	20 1/2	25	2	2	621	1120
14	1400	37 3/8	37 5/8	29	29 1/2	2	2	1084	1300
16	1600	42 1/2	38 5/8	33	33 1/2	2	2	1615	2200
18	1800	46 1/8	47 5/8	35 1/2	36 1/2	2	2 1/2	2600	2800
20	2000	54 1/2		36 3/4		2			

* WOG = Agua, aceite y gas
PSI = lb/pulg^2

Información para ordenar

Ejemplo: Incluir la descripción completa

Tamaño (Prefijo)	Modelo número	Aberturas del cedazo
0400	- YFC125 -	125

Colador tipo "Y" de hiero fundido de 4" con bridas ANSI 125 y cedazo con perforaciones de 1/8"

Notas

El fabricante se reserva el derecho a modificar las dimensiones, materiales o diseño. Para certificación, comuníquese con la fábrica.

*Se debe especificar si se usará para vapor.

Sure Flow Equipment Inc.

Internacional: Tel: +1(905)335-1350 • Fax: +1(905)332-4993
Correo-e: info@sureflowequipment.com
www.sureflowequipment.com

ISO 9001:2000 CERTIFICATION Intertek

Coladores Internacionales Tipo "Y"

Hierro con bridas ANSI

YF125J de hierro fundido o YF250J de hierro dúctil

Características

Los coladores bridados Sure Flow de hierro fundido y los de hierro dúctil tienen un asiento cónico ahusado a máquina que asegura un encaje perfecto del cedazo desmontable de acero inoxidable. Todos vienen completos con una salida para drenaje con tapa bridada, empaquetadura y tapón. Puede instalarse en líneas verticales u horizontales con la conexión de drenaje en el extremo inferior del cedazo.

Material

Hierro fundido: Cuerpo, tapa, tapón - Hierro fundido para alta tensión ASTM A126 Clase B.

Hierro Dúctil: Cuerpo, tapa, tapón – Hierro para alta tensión ASTM A536 Cl. 65-45-12

Todos los cedazos son de acero inoxidable

Presiones y Temperaturas de Operación

Tipo	∅ Nominal	PSI a Temp. de Vapor*		PSI a Temp. WOG	
YF125J	2"-12"	125	344° F	200	150° F
	14"-20"	100	328° F	150	150° F
YF250J	2"-12"	250	450° F	500	150° F

Cedazos Estándar

Modelo	∅ Nominal	Estándar	Abertura
YF125J	2" - 3"	Perf. 3/64"	0.045"
	4" - 20"	Perf. 1/8"	0.125"
YF250J	2" - 4"	Perf. 1/16"	0.063"
	5" - 12"	Perf. 1/8"	0.125"

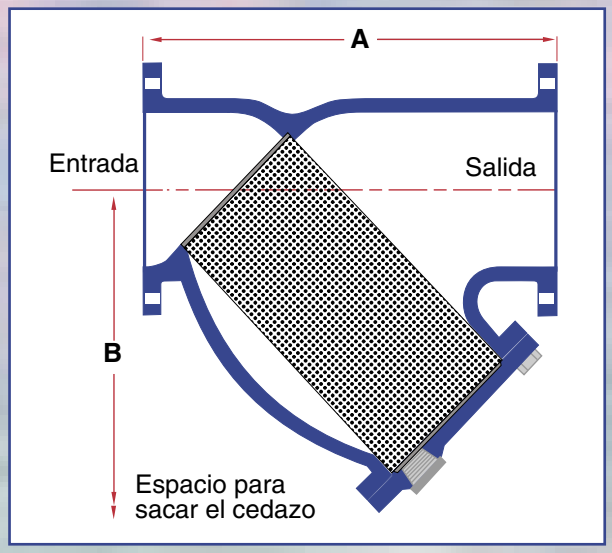

Dimensiones

∅ Nominal		A		B		Drenaje c/rosca NPT		Peso al despachar (lb)	
Pulg.	Prefijo	YF125J	YF250J	YF125J	YF250J	YF125J	YF250J	YF125J	YF250J
2	0200	7 7/8	8 5/8	7	7 1/8	1/2	1/2	21	34
2 1/2	0250	10	10 5/8	9 3/4	8 7/8	1	1	32	54
3	0300	10 1/8	12	10	9 7/8	1	1	39	72
4	0400	12 1/8	14 1/2	12	12 1/16	1 1/2	1 1/2	69	114
5	0500	15 5/8	16 3/8	17	16 1/4	2	2	110	174
6	0600	18 1/2	19 5/16	20	19 3/8	2	2	153	204
8	0800	21 5/8	23 3/8	22 3/4	22 3/16	2	2	284	432
10	1000	25 3/4	27 3/8	28	27 3/8	2	2	426	660
12	1200	29 7/8	32	30	29 1/4	2	2	667	978
14	1400	33 1/4		36 1/2		2		992	
16	1600	38 3/4		42		2		1,587	
18	1800	43 1/8		45 1/2		2		2,612	
20	2000	49 1/2		54		2		2,910	

Información para ordenar

Ejemplo: Incluir la descripción completa

Tamaño (Prefijo)	Modelo número	Aberturas del cedazo
0400	- YF125J	- 125

Colador tipo "Y" de hierro fundido de 4" con bridas ANSI 125 y cedazo con perforaciones de 1/8"

Notas

El fabricante se reserva el derecho a modificar las dimensiones, materiales o diseño. Para certificación, comuníquese con la fábrica.

*Se debe especificar si se usará para vapor.

* WOG = Agua, aceite y gas
PSI = lb/pulg^2

Sure Flow Equipment Inc.

Internacional: Tel: +1(905)335-1350 • Fax: +1(905)332-4993
Correo-e: info@sureflowequipment.com
www.sureflowequipment.com

ISO 9001:2000 CERTIFICATION Intertek

Coladores Tipo "Y"

Fundidos con bridas ANSI 150

YF150B de bronce, YFC150 de acero al carbono o YFC150SS de acero inoxidable

Características

Los coladores Sure Flow con bridas ANSI 150 están disponibles en acero al carbono, acero inoxidable y bronce. Tienen un asiento cónico ahusado a máquina que asegura un encaje perfecto del cedazo desmontable de acero inoxidable. Los de 2" o más vienen completos con una salida para drenaje con tapa bridada, empaquetadura y tapón. Los de 1 1/2" o menos vienen completos con una salida bridada para drenaje, empaquetadura y tapón. Puede instalarse en líneas verticales u horizontales con la conexión de drenaje en el extremo inferior del cedazo.

Material

Acero al carbono: Cuerpo y Tapa, ASTM A216, Grado WCB
Acero Inoxidable: Cuerpo y Tapa, ASTM A351, Grado CF8M
Bronce: Cuerpo y Tapa, ASTM B62

Todos los cedazos son de acero inoxidable

Presiones y Temperaturas de Operación

Tipo	∅ Nominal	PSI a Temp. de Vapor*		PSI a Temp. WOG	
YF150B	1/2" - 12"	150	358°F	225	150°F
YFC150	1/2" - 12"	150	358°F	285	100°F
YFC150SS	1/2" - 12"	150	358°F	275	100°F

Cedazos Estándar

∅ Nominal	Estándar	Abertura
1/2" - 1 1/2"	Perf. 1/32"	0.031"
2" - 3"	Perf. 3/64"	0.045"
4" - 12"	Perf. 1/8"	0.125"

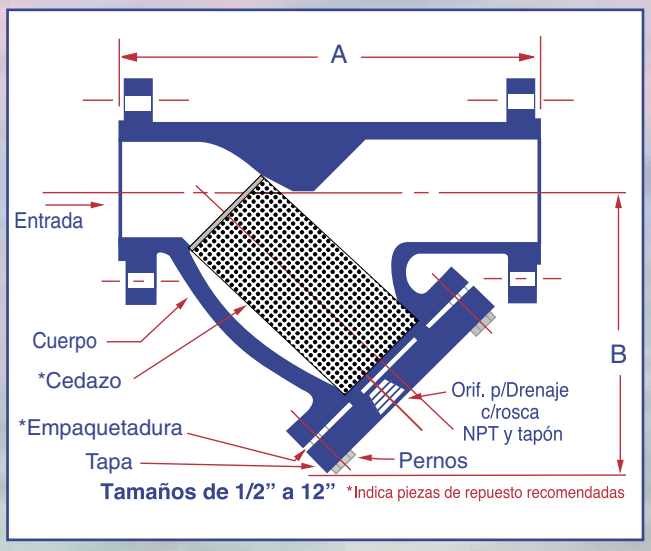

Tamaños de 1/2" a 12" *Indica piezas de repuesto recomendadas

Dimensiones

∅ Nominal		A	B	Drenaje c/rosca NPT	Peso al despachar (lb)
Pulg.	Prefijo				
1/2	0050	6	2 9/16	Opt.	9
3/4	0075	7 1/2	3	Opt.	11
1	0100	7 3/8	3 3/8	Opt.	15
1 1/2	0150	7 1/4	4 3/4	Opt.	18
2	0200	8 5/8	4 7/8	1/2	30
2 1/2	0250	10 1/4	7 1/2	3/4	44
3	0300	11 5/8	7 3/4	1	60
4	0400	14 3/8	9 1/8	1 1/2	96
5	0500	17 5/8	11	2	150
6	0600	18 5/8	13 3/8	2	174
8	0800	24 3/8	14 5/8	2	264
10	1000	26	17 1/4	2	414
12	1200	30 3/8	21	2	615

Información para ordenar

Ejemplo: Incluir la descripción completa

Tamaño (Prefijo)	Modelo número	Aberturas del cedazo
0400 -	YFC150SS	-125

Colador tipo "Y" de acero inoxidable fundido de 4" con bridas ANSI 150 y cedazo con perforaciones de 1/8"

Notas

El fabricante se reserva el derecho a modificar las dimensiones, materiales o diseño. Para certificación, comuníquese con la fábrica.

*Se debe especificar si se usará para vapor.

* WOG = Agua, aceite y gas
PSI = lb/pulg^2

Sure Flow Equipment Inc.
Internacional: Tel: +1(905)335-1350 • Fax: +1(905)332-4993
Correo-e: info@sureflowequipment.com
www.sureflowequipment.com

ISO 9001:2000 CERTIFICATION Intertek

Coladores Tipo "Y"

Fundidos con bridas ANSI 300

YFC300 de acero al carbono o YFC300SS de acero inoxidable 316

Características

Los coladores Sure Flow con bridas ANSI 300 están disponibles en acero al carbono y acero inoxidable. Tienen un asiento cónico ahusado a máquina que asegura un encaje perfecto del cedazo desmontable de acero inoxidable. Los de 2" o más vienen completos con una salida para drenaje con tapa bridada, empaquetadura y tapón. Los de 1 1/2" o menos vienen completos con tapa maciza con rosca y empaquetadura. Pueden instalarse en líneas verticales u horizontales con la conexión de drenaje en el extremo inferior del cedazo.

Material

Acero al carbono: Cuerpo y Tapa, ASTM A216, Grado WCB
acero inoxidable: Cuerpo y Tapa, ASTM A351, Grado CF8M

Todos los cedazos son de acero inoxidable

Presiones y Temperaturas de Operación

Tipo	∅ Nominal	PSI a Temp. de Vapor*		PSI a Temp. WOG	
YFC300	1" - 12"	300	417°F	740	100°F
YFC300SS	1" - 12"	300	417°F	720	100°F

Cedazos Estándar

∅ Nominal	Estándar	Abertura
1" - 3"	Perf. 3/64"	0.045"
4" - 12"	Perf. 1/8"	0.125"

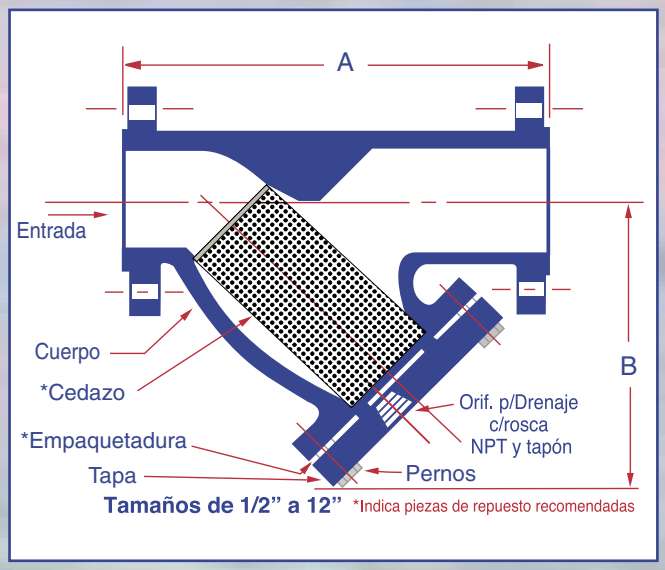

Dimensiones

∅ Nominal Pulg.	∅ Nominal Prefijo	A	B	Drenaje c/rosca NPT	Peso al despachar (lb)
1	0100H	7 13/16	3 5/8		24
1 1/2	0150	7 9/16	4 3/8		27
2	0200	9 3/4	6 1/8	1/2	47
2	0200H	9 3/4	6 1/8	1/2	50
2 1/2	0250	10 11/16	7 7/16	1	64
3	0300	12 9/16	9	1 1/4	87
3	0300H	13 1/2	7 3/4	1 1/4	94
4	0400	14 5/8	11	1 1/2	165
4	0400H	16 5/8	10 3/4	1 1/2	170
5	0500	18 1/2	15 3/8	2	186
6	0600	19 3/4	15 1/2	2	260
8	0800	25	16 1/4	2	385
10	1000	29 1/8	19 1/4	2	610
12	1200	33 3/4	24	2	1300

Información para ordenar

Ejemplo: Incluir la descripción completa

Tamaño (Prefijo)	Modelo número	Aberturas del cedazo
0400	-YFC300SS	-125

Colador de acero inoxidable fundido de 4" con bridas ANSI 300 y cedazo con perforaciones de 1/8"

Notas

El fabricante se reserva el derecho a modificar las dimensiones, materiales o diseño. Para certificación, comuníquese con la fábrica.
"H" indica dimensiones similares a los de Hayward.
*Se debe especificar si se usará para vapor.

* WOG = Agua, aceite y gas
PSI = lb/pulg^2

Sure Flow Equipment Inc.
Internacional: Tel: +1(905)335-1350 • Fax: +1(905)332-4993
Correo-e: info@sureflowequipment.com
www.sureflowequipment.com

ISO 9001:2000 CERTIFICATION Intertek

Coladores Tipo "Y"

Fundidos con bridas ANSI 600

YFC600 de acero al carbono o YFC600SS de acero inoxidable 316

Características

Los coladores Sure Flow con bridas ANSI 600 están disponibles en acero al carbono y acero inoxidable. Proveen protección muy económica para servicio de agua, aceite o gas, los de acero inoxidable hasta 1440 lb/pulg^2 (PSI) y los de acero al carbono hasta 1480 lb/pulg^2 (PSI). Tienen un asiento cónico ahusado a máquina que asegura un encaje perfecto del cedazo desmontable de acero inoxidable. Puede instalarse en líneas verticales u horizontales con conexión para drenaje en el extremo inferior del cedazo.

Material

Acero al carbono: Cuerpo y Tapa, ASTM A216, Grado WCB
acero inoxidable : Cuerpo y Tapa, ASTM A351, Grado CF8M

Todos los cedazos son de acero inoxidable

Presiones y Temperaturas de Operación

Tipo	∅ Nominal	PSI a Temp. de Vapor*		PSI a Temp. WOG	
YFC600	2" - 12"	600	486°F	1480	100°F
YFC600SS	2" - 12"	600	486°F	1440	100°F

Cedazos Estándar

∅ Nominal	Estándar	Abertura
2" - 3"	Perf. 3/64"	0.045"
4" - 20"	Perf. 1/8"	0.125"

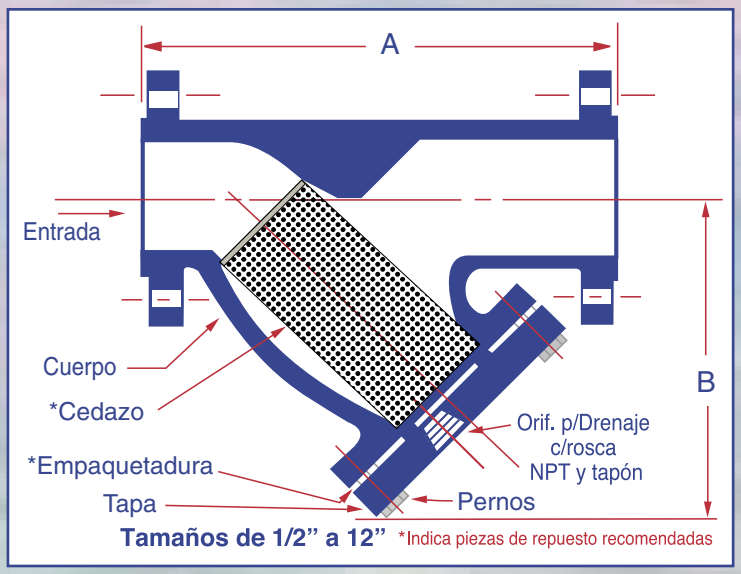

Tamaños de 1/2" a 12" *Indica piezas de repuesto recomendadas

Dimensiones

∅ Nominal		A	B	Drenaje c/rosca NPT	Peso al despachar (lb)
Pulg.	Prefijo				
2	0200	11	6 1/8	1/2	53
2 1/2	0250	12	7 1/4	1	79
3	0300	13 1/2	8	1 1/4	100
4	0400	17 15/16	9 3/8	1 1/2	210
5	0500	22 1/4	12 3/8	2	330
6	0600	25 5/8	17 1/4	2	410
8	0800	31 3/4	18 1/2	2	834
10	1000	37 11/16	21 5/8	2	1200
12	1200	45 1/2	26 3/4	2	1445

Información para ordenar

Ejemplo: Incluir la descripción completa

Tamaño (Prefijo)	Modelo número	Aberturas del cedazo
0400 -	YFC600SS	- 125

Colador tipo "Y" de acero inoxidable fundido de 4" con bridas ANSI 600 y cedazo con perforaciones de 1/8

Notas

El fabricante se reserva el derecho a modificar las dimensiones, materiales o diseño. Para certificación, comuníquese con la fábrica.

* WOG = Agua, aceite y gas
PSI = lb/pulg^2

Sure Flow Equipment Inc.
Internacional: Tel: +1(905)335-1350 • Fax: +1(905)332-4993
Correo-e: info@sureflowequipment.com
www.sureflowequipment.com

ISO 9001:2000 CERTIFICATION Intertek

Coladores Tipo "Y"

Fundidos con bridas ANSI 1500

YFC1500 de acero al carbono o YFC1500SS de acero inoxidable 316

Características

Los coladores Sure Flow con bridas ANSI 1500 están disponibles en acero al carbono y acero inoxidable. Proveen protección muy económica para servicio de agua, aceite o gas, los de acero inoxidable hasta 3600 lb/pulg² (PSI) y los de acero al carbono hasta 3705 lb/pulg² (PSI). Tienen un asiento cónico ahusado a máquina que asegura un encaje perfecto del cedazo desmontable de acero inoxidable. Puede instalarse en líneas verticales u horizontales con la conexión de drenaje en el extremo inferior del cedazo.
El drenaje puede ser con rosca NPT o conexión soldable. Favor de especificar.

Material

Acero al carbono: Cuerpo y Tapa, ASTM A216, Grado WCB
acero inoxidable: Cuerpo y Tapa, ASTM A351, Grado CF8M

Todos los cedazos son de acero inoxidable

Presiones y Temperaturas de Operación

Tipo	∅ Nominal	PSI a Temp. de Vapor*		PSI a Temp. WOG	
YFC1500	2" - 8"	1500	596°F	3705	100°F
YFC1500SS	2" - 8"	1500	596°F	3600	100°F

Cedazos Estándar

∅ Nominal	Estándar	Abertura
2" - 3"	Perf. 3/64"	0.045"
4" - 8"	Perf. 1/8"	0.125"

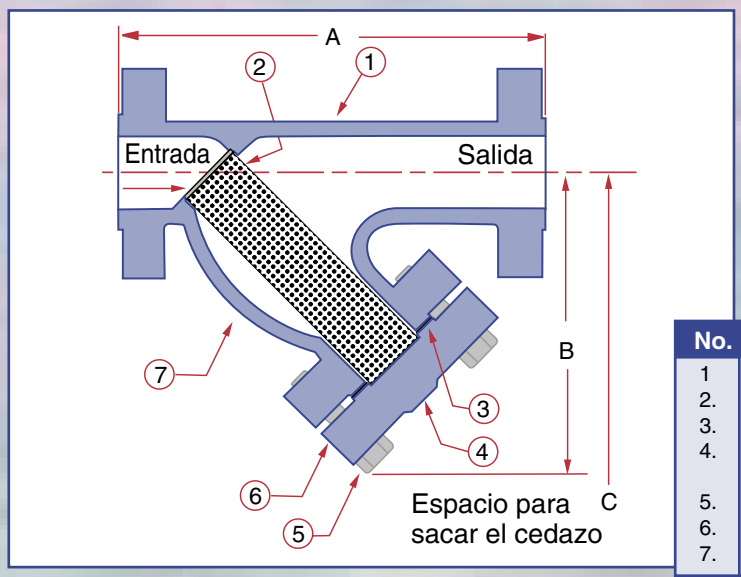

Dimensiones

∅ Nominal		A	B	C	Peso al despachar (lb)
Pulg.	Prefijo				
2	0200	15 1/4	11 11/16	15 3/4	140
3	0300	20 1/4	14 1/2	19 3/4	290
4	0400	23 1/4	18 1/8	26	480
6	0600	30 5/8	22 7/16	29 1/2	1,078
8	0800	39	27	37 1/2	1,560

No.	Descripción
1	Cuerpo fundido
2.	Cedazo
3.	Empaquetadura
4.	Orificio para drenaje (con rosca NPT o conexión soldable)
5.	Pernos
6.	Tapa
7.	Placa de especificaciones

Información para ordenar

Ejemplo: Incluir la descripción completa

Tamaño (Prefijo)	Modelo número	Aberturas del cedazo
0400 -	YFC1500SS -	125

Colador tipo "Y" de 4" de acero inoxidable fundido con bridas ANSI 1500 y cedazo con perforaciones de 1/8"

Notas

El fabricante se reserva el derecho a modificar las dimensiones, materiales o diseño. Para certificación, comuníquese con la fábrica.

* WOG = Agua, aceite y gas
PSI = lb/pulg²

Sure Flow Equipment Inc.
Internacional: Tel: +1(905)335-1350 • Fax: +1(905)332-4993
Correo-e: info@sureflowequipment.com
www.sureflowequipment.com

ISO 9001:2000 CERTIFICATION Intertek

Coladores Tipo "Y" - Alta Presión

Con conexiones soldables

Sección VIII, Div. 1 del código ASME vigente: Disponibles con SELLO DE LOS CÓDIGOS U y UM

YBC2500 de acero forjado y acero inoxidable

Características

La construcción del cedazo con alambre con perfil de cuña de acero inoxidable le provee gran resistencia y evita que colapse. Las aberturas continuas tipo ranura reducen el puente que forman las partículas; los sólidos de menor tamaño pasan libremente por las ranuras en forma de "V" sin atorarlas.

Material

La gran resistencia del acero al carbón forjado o del acero inoxidable forjado está diseñada para presión más alta.
Si se necesita que esté fabricado íntegramente de acero inoxidable, agregue las siglas "SS" al número de modelo. La empaquetadura espiralada de acero inoxidable es estándar.

No	Nombre	Material	Cant
1	Cuerpo	SA 516 GR. 60 o acero inoxidable	1
2	Tapa	SA 516 GR. 60 o acero inoxidable	1
3	Pernos	193 B7 o acero inoxidable	4
4	Empaquetadura	espiralada	1
5	Cedazo	de alambre de perfil de cuña de acero inoxidable	1

Presiones y Temperaturas de Operación

Temp. Máx. 538°C (1000°F)
Presión Máx. 10,000 lb/pulg^2 (PSI)

Cedazos Estándar

∅ Nominal	Estándar	Abertura
1/2" - 3"	Cedazo ranurado	0.032"

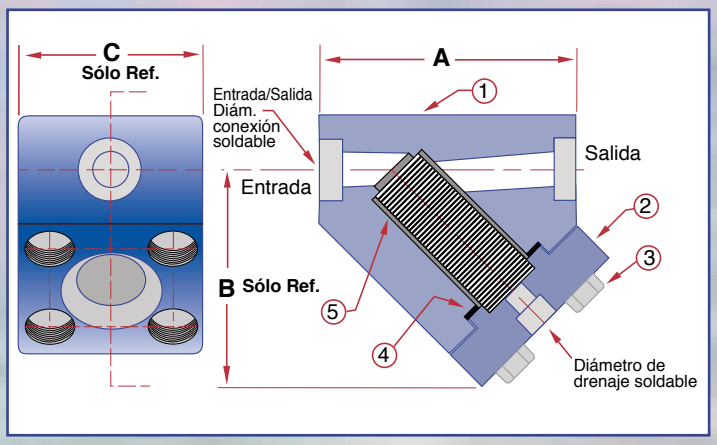

Dimensiones

∅ Nominal Pulg	Modelo	A	B	C	Drain Size	Peso al despachar (lb)
1/2	0050YBC2500SW	6 1/4	6	3 1/2	1/2	124
3/4	0075YBC2500SW	6 5/8	6 1/4	3 3/4	3/4	124
1	0100YBC2500SW	7 1/4	7	4	3/4	124
1 1/4	0125YBC2500SW	7 3/4	7 1/2	4 1/4	3/4	140
1 1/2	0150YBC2500SW	8 1/4	7 3/4	4 1/2	3/4	140
2	0200YBC2500SW	9 1/4	8 1/2	5	1	140
2 1/2	0250YBC2500SW	11	9 1/2	6	1	190
3	0300YBC2500SW	14	12	8	1	190

Información para ordenar

Ejemplo: Incluir la descripción completa

Tamaño (Prefijo)	Modelo número	Aberturas del cedazo
0150 -	YBC2500SW -	032

Colador tipo "Y" de acero forjado 516 grado 60 para alta presión de 1 1/2" con extremos soldables y cedazo con ranuras de 0.032"

Notas

El fabricante se reserva el derecho a modificar las dimensiones, materiales o diseño. Para certificación, comuníquese con la fábrica.

* WOG = Agua, aceite y gas
PSI = lb/pulg^2

Sure Flow Equipment Inc.

Internacional: Tel: +1(905)335-1350 • Fax: +1(905)332-4993
Correo-e: info@sureflowequipment.com
www.sureflowequipment.com

ISO 9001:2000 CERTIFICATION Intertek

Coladores Tipo "Y" - Alta Presión

Fundidos con roscas NPT o soldable

YT1500SS de acero inoxidable 316 o YT1500CM de cromo-molibdeno

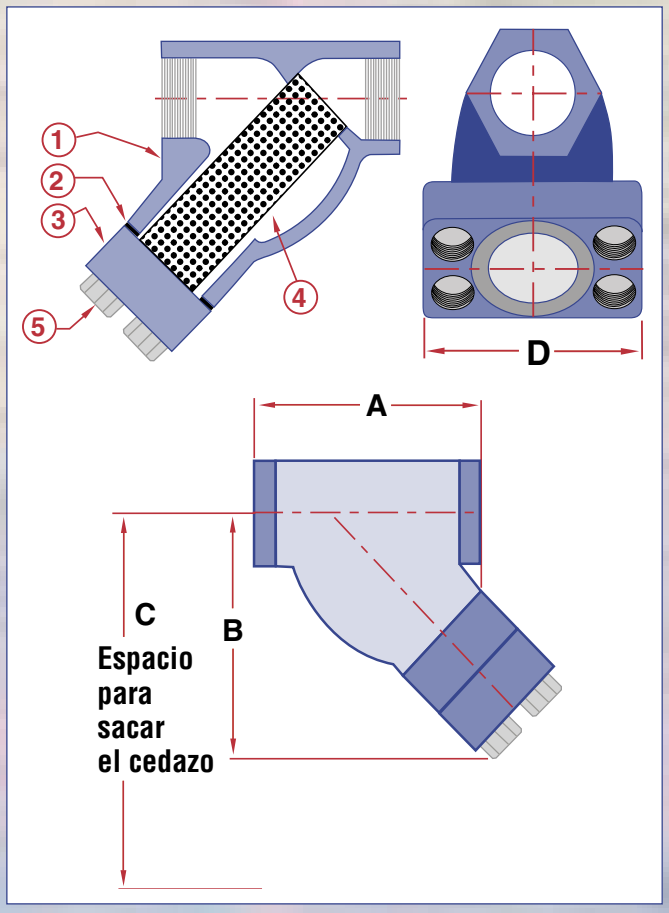

Los coladores Sure Flow ANSI 1500 están disponibles en acero inoxidable y cromo-molibdeno WC6; proveen protección económica contra las partículas indeseadas. La tapa empernada permite acceso rápido para desmontar el cedazo con facilidad. Tienen un asiento cónico ahusado a máquina que asegura un encaje perfecto del cedazo desmontable de acero inoxidable. Puede instalarse en líneas verticales u horizontales con la conexión de drenaje en el extremo inferior del cedazo. El drenaje puede ser con rosca NPT o conexión soldable. Favor de especificar.

Material

No	Nombre	Material	Cant
1	Cuerpo fundido	A351 CF8M o A217 WC6	1
2	Empaquetadura	Espiralada Flexitallic	1
3	Tapa Bridada	A351 CF8M o A217 WC6	1
4	Cedazo	Acero inoxidable 316 Perforado	1
5	Pernos	SA 193 B7 hex.	4

Cedazos Estándar

∅ Nominal	Estándar	Abertura
1/2 - 2"	Perf. 1/32	0.032
2-1/2 - 3"	Perf. 3/64	0.045

Presiones y Temperaturas de Operación

Tipo	∅ Nominal	PSI a Temp. de Vapor*		PSI a Temp. WOG	
YT1500SSBC	1/2 to 3"	1500	596°F	3600	100°F
YT1500CMBC	1/2 to 3"	1500	596°F	3750	100°F

Información para ordenar

Ejemplo: Incluir la descripción completa

Tamaño (Prefijo)	Modelo número	Aberturas del cedazo
0200 -	YT1500SSBC -	.045

Colador tipo "Y" de acero inoxidable fundido de 2" con bridas ANSI 1500 y cedazo con perforaciones de 3/64"

Dimensiones

∅ Nominal Pulg	Modelo	A	B	C	D
1/2	0050	3 5/8	3 1/2	4 3/4	3 1/2
3/4	0075	4 1/4	4 3/4	5 1/2	4 1/8
1	0100	4 7/8	5 3/8	6 1/8	4 5/8
1-1/2	0150	6 3/8	6 5/8	8 1/8	6 3/8
2	0200	8 9/16	9	10 3/4	7 1/4
2-1/2	0250	9	9 1/4	11	7 3/4
3	0300	9 5/8	10	13	8 1/2

Notas

El fabricante se reserva el derecho a modificar las dimensiones, materiales o diseño. Para certificación, comuníquese con la fábrica.

* WOG = Agua, aceite y gas
PSI = lb/pulg^2

Sure Flow Equipment Inc.

Internacional: Tel: +1(905)335-1350 • Fax: +1(905)332-4993
Correo-e: info@sureflowequipment.com
www.sureflowequipment.com

ISO 9001:2000 CERTIFICATION Intertek

Coladores de Canastilla

Los coladores de canastilla se caracterizan porque el cedazo se saca por arriba. El cedazo tiene forma de canastilla con asa para levantar para retirar y desechar fácilmente todas las partículas capturadas. Están diseñadas para aplicaciones donde se espera mayor cantidad de partículas sólidas y donde la limpieza se hará con más frecuencia. La mayoría de modelos tienen como estándar u opcional una “tapa de abertura rápida” para desmontar la canastilla rápida y fácilmente sin herramientas. Para casos de sólidos que se pueden eliminar enjuagándose, se le puede dotar de una canastilla cónica de fondo modificado para purgar la suciedad automática o manualmente por el orificio de purga sin sacar la canastilla ni interrumpir el flujo.

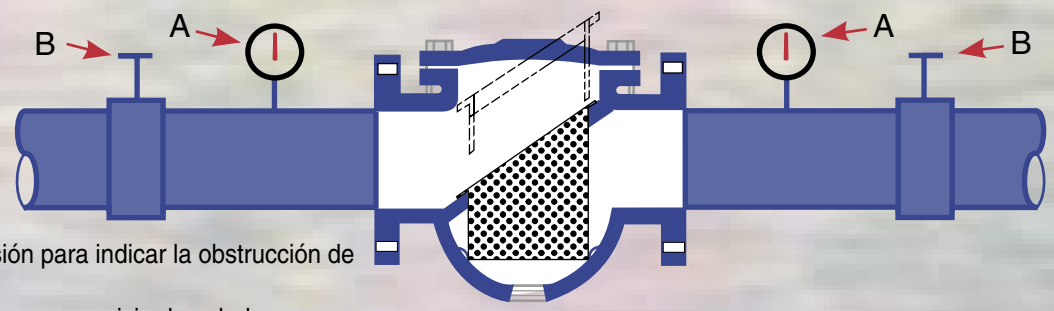

A. Medidores de presión para indicar la obstrucción de los cedazos

B. Válvulas aisladoras para servicio de coladores

Coladores de canastilla con roscas

Tabla de caídas de presión

Fluido Líquido (Agua) gal/min

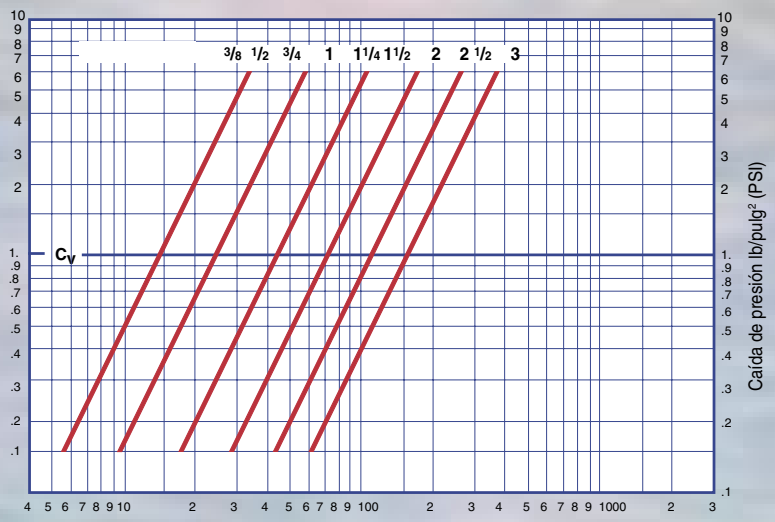

Coladores de canastilla con bridas

Tabla de caídas de presión

Fluido Líquido (Agua) gal/min

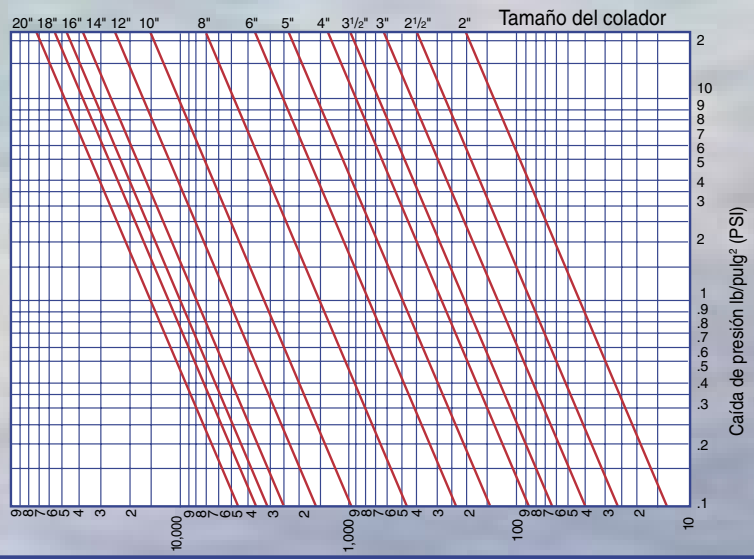

PSI = lb/pulg²

Sección VIII, Div. 1 del código ASME vigente: Disponibles con SELLO DE LOS CÓDIGOS U y UM

Coladores Simples Fundidos

Hierro fundido con rosca NPT

BTC125 con tapa batiente y abrazadera

Características

Los coladores Sure Flow de canastilla se caracterizan porque el cedazo se saca por arriba. El cedazo tiene forma de canastilla con asa para levantar para retirar y desechar fácilmente todas las partículas capturadas. Están diseñadas para aplicaciones donde se espera mayor cantidad de partículas sólidas y donde la limpieza se hará con más frecuencia. Todos los modelos traen como estándar una "tapa batiente con abrazadera" para desmontar la canastilla rápida y fácilmente sin herramientas. Tanto la canastilla como la tapa tienen sellos tipo anillo "O" de BUNA-N que eliminan la necesidad de cambiar empaquetaduras cada vez que se le da servicio al colador.

Fabricación

No	Descripción	Material	Cant
1	Tapa	Hierro fundido ASTM A126	1
2	Abrazadera	Hierro fundido ASTM A126	1
3	Pernos	SAE J429 grado 2 enchapados en cinc	2
4	Anillo "O"	Buna-N	1
5	Cuerpo	Hierro fundido ASTM A126	1
6	Canastilla	Acero inoxidable	1
7	Tapón de drenaje	Hierro fundido ASTM A126	1

Cedazos Estándar

1/2" to 3" Perf. .032

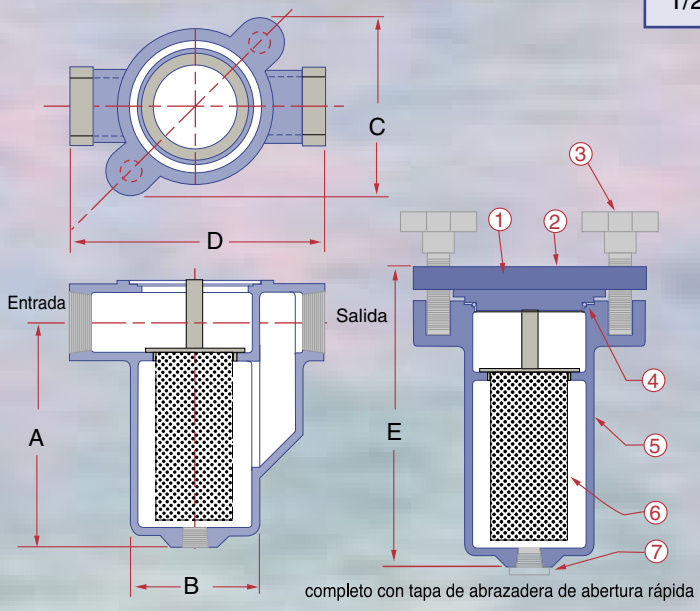

completo con tapa de abrazadera de abertura rápida

Presiones y Temperaturas de Operación

Tipo	∅ Nominal	PSI a Temp. de Vapor*		PSI a Temp. WOG*	
BTC125	3/8" - 3"	125	344°F	200	150°F

Dimensiones

Pulg.	Prefijo	A	B	C	D	E	Drenaje	Peso al despachar (lb)
3/8	0038	5 1/4	3 9/16	5 7/16	6 3/8	7	1/2	18
1/2	0050	5 1/4	3 9/16	5 7/16	6 3/8	7	1/2	22
3/4	0075	5 1/4	3 5/8	5 7/16	6 7/8	7 5/8	1/2	25
1	0100	5 1/4	3 5/8	5 7/16	6 7/8	7 5/8	1/2	26
1 1/4	0125	7 3/8	4 1/4	5 7/8	8 3/8	9 3/4	3/4	29
1 1/2	0150	7 3/8	4 1/4	5 7/8	8 3/8	9 3/4	3/4	32
2	0200	7 1/8	5 1/4	6 5/8	9 5/8	9 3/4	1	44
2 1/2	0250	8 5/8	6 3/4	8 3/16	12 3/4	12	1 1/2	82
3	0300	12	6 3/4	8 5/16	13 1/4	15 3/4	1 1/2	96

Información para ordenar

Ejemplo: Incluir la descripción completa

Tamaño (Prefijo)	Modelo número	Aberturas del cedazo
0150 -	BTC 125 -	016

Colador de canastilla de hierro fundido de 1-1/2" con rosca NPT y cedazo de malla 40

Notas

El fabricante se reserva el derecho a modificar las dimensiones, materiales o diseño. Para certificación, comuníquese con la fábrica.

Características Opcionales

- Canastillas con perforaciones de cualquier dimensión
- Canastillas disponibles en otros materiales
- Insertos reemplazables disponibles con malla de 20 a 300.

*Se debe especificar si se usará para vapor.

* WOG = Agua, aceite y gas
PSI = lb/pulg^2

Sure Flow Equipment Inc.

Internacional: Tel: +1(905)335-1350 • Fax: +1(905)332-4993
Correo-e: info@sureflowequipment.com
www.sureflowequipment.com

ISO 9001:2000 CERTIFICATION Intertek

Coladores Simples

Fundidos con roscas NPT

Sección VIII, Div. 1 del código ASME vigente: Disponibles con SELLO DE LOS CÓDIGOS U y UM

SBT150B de bronce, SBT150SS de acero inoxidable y SBT150 de acero al carbono

Características

Los coladores Sure Flow de canastilla se caracterizan porque el cedazo se saca por arriba. El cedazo tiene forma de canastilla con asa para levantar para retirar y desechar fácilmente todas las partículas capturadas. Están diseñadas para aplicaciones donde se espera mayor cantidad de partículas sólidas y donde la limpieza se hará con más frecuencia. Todos los modelos traen como estándar una "tapa de abertura rápida" para desmontar la canastilla rápida y fácilmente sin herramientas. Tanto la canastilla como la tapa tienen sellos tipo anillo "O" de BUNA-N que eliminan la necesidad de cambiar empaquetaduras cada vez que se le da servicio al colador.

Material

Bronce: Cuerpo y Tapa, ASTM B62-Bronce
Acero al carbono: Cuerpo y Tapa, ASTM A216, Grado WCB
Acero inoxidable: Cuerpo y Tapa, ASTM A351, Grado CF8M

Cedazos Estándar

Tamaño de Perfs.: 3/32". Otros: Precio a pedido

Presiones y Temperaturas de Operación

Tipo	∅ Nominal	PSI a Temp. de Vapor*	PSI a Temp. WOG*
SBT150B	3/8" - 3"	150 358°F	225 150°F
SBT150SS	3/8" - 3"	150 358°F	275 100°F
SBT150	3/8" - 3"	150 358°F	285 100°F

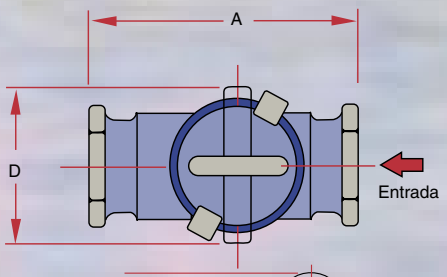

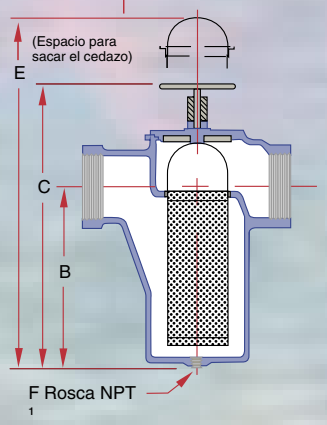

Dimensiones

∅ Nominal		A	B	C	D	E	F	Peso al despachar (lb)
Pulg.	Prefijo							
3/8	0038	4	4	6 5/8	2 7/8	11	3/8	10
1/2	0050	4	4	6 5/8	2 7/8	11	3/8	10
3/4	0075	5 3/8	5	8 3/8	4	13	1/2	18
1	0100	5 3/8	5	8 3/8	4	13	1/2	18
1-1/4	0125	6 3/4	5 7/8	9 7/8	4 7/8	14	1/2	30
1-1/2	0150	7	6 1/2	10 5/8	6	14 7/8	3/4	30
2	0200	8 1/2	7 1/2	11 5/8	7 1/2	17 3/8	1 1/4	50
2-1/2	0250	11 1/2	9 1/8	15 1/4	8	22 3/8	1 1/4	62
3	0300	11 1/2	9 1/8	15 1/4	8	22 3/8	1 1/4	62

Información para ordenar

Ejemplo: Incluir la descripción completa

Tamaño (Prefijo)	Modelo número	Aberturas del cedazo
0150 -	SBT150SS -	016

Colador de canastilla de acero inoxidable fundido de 1-1/2" con rosca NPT y cedazo de malla 40

Notas

El fabricante se reserva el derecho a modificar las dimensiones, materiales o diseño. Para certificación, comuníquese con la fábrica.

Características Opcionales

- Canastillas con cualquier perforación seleccionada.
- Las Canastillas están disponibles en otros materiales.
- Roscas para medidores si se requiere.
- Insertos reemplazables disponibles con malla de 20 a 300.

*Se debe especificar si se usará para vapor.

* WOG = Agua, aceite y gas
PSI = lb/pulg^2

Sure Flow Equipment Inc.
Internacional: Tel: +1(905)335-1350 • Fax: +1(905)332-4993
Correo-e: info@sureflowequipment.com
www.sureflowequipment.com

ISO 9001:2000 CERTIFICATION Intertek

Sección VIII, Div. 1 del código ASME vigente: Disponibles con SELLO DE LOS CÓDIGOS U y UM

Coladores de Canastilla

Hierro fundido con bridas ANSI 125

BF125C con tapa empernada y BFC125C con tapa de abertura rápida

Características

Los coladores de canastilla Sure Flow de hierro fundido con bridas ANSI 125 tienen tapa empernada o de abertura rápida con abrazadera (modelo BFC) que son ideales donde se requiere limpiar la canastilla frecuente. Tener una canastilla de repuesto a mano reduce enormemente el tiempo de limpieza y se pueden proveer medidores por diferencial de presión con alarmas para obtener el máximo de rendimiento entre ciclos de limpieza.

Material

Cuerpo y Tapa, ASTM A126, Clase B
Las canastillas son de acero inoxidable

Cedazos Estándar

∅ Nominal	Estándar	Abertura
2" – 3"	Perf. 3/64"	0.045"
4" – 20"	Perf. 1/8"	0.125"

Presiones y Temperaturas de Operación

Tipo	∅ Nominal	PSI a Temp. WOG*	
BF125C	2" - 20"	150	150°F
BFC125C	2" - 12"	50	150°F

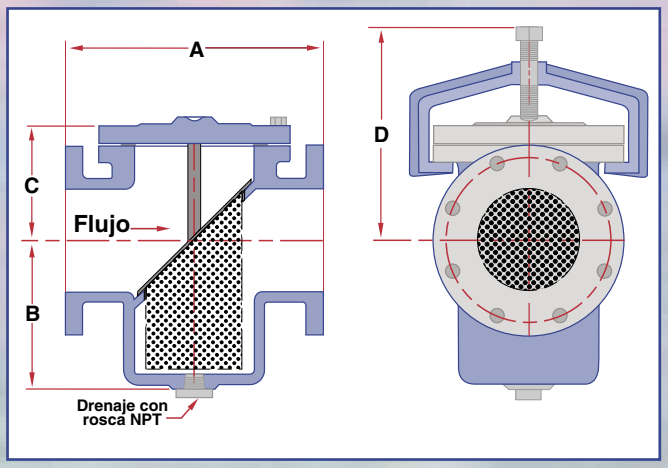

Dimensiones

∅ Nominal		A	B	C	D	Drenaje c/rosca NPT	Espacio para sacar el cedazo	Peso al despachar (lb)
Pulg.	Prefijo							
2	0200	8 1/8	5	3 3/4	7 1/2	3/4	5 3/8	34
2 1/2	0250	8 1/4	5 3/8	4 5/16	8	3/4	6 5/16	43
3	0300	9 7/8	6 1/2	4	8	3/4	8	60
4	0400	11 1/2	8	6 9/16	10 1/2	1	9 5/16	120
5	0500	13 1/8	8	7	11 1/2	1	10 1/4	140
6	0600	14 7/8	8 5/8	6 5/8	12	1	11 1/8	164
8	0800	18 11/16	11 3/4	9	15	1	15 9/16	330
10	1000	20 1/8	13 3/4	10 1/2	15	1	18	470
12	1200	26 1/4	16 3/8	13 1/8	17 1/2	1	23 1/4	820
14	1400	30 1/4	22 3/8	14 1/2	—	2	26 1/4	1300
16	1600	33 1/8	23 5/8	15 9/16	—	2	28 1/8	1600
18	1800	38 3/8	28 3/8	16	—	2	33 3/8	2260
20	2000	41 1/2	32 3/8	17 3/8	—	2	37 3/8	2980

Información para ordenar

Ejemplo: Incluir la descripción completa

Tamaño (Prefijo)	Modelo número	Aberturas del cedazo
0400 -	BFC125C -	125

Colador de Canastilla de hiero fundido de 4" con bridas ANSI 125, cedazo con perforaciones de 1/8" y tapa de abertura rápida

Notas

El fabricante se reserva el derecho a modificar las dimensiones, materiales o diseño. Para certificación, comuníquese con la fábrica.

*Se debe especificar si se usará para vapor.

* WOG = Agua, aceite y gas
PSI = lb/pulg^2

Coladores de Canastilla

Fundidos con bridas ANSI 150

Sección VIII, Div. 1 del código ASME vigente: Disponibles con SELLO DE LOS CÓDIGOS U y UM

BF150B de bronce, BF150 de acero al carbono y BF150SS de acero inoxidable 316

Características

Los coladores Sure Flow de canastilla con bridas ANSI 150 están pueden fundirse de bronce, acero o acero inoxidable. Para contaminantes que se pueden eliminar fácilmente enjuagando el cedazo, puede proveerse una válvula para el orificio de drenaje.

Fabricación

Bronce: Cuerpo y Tapa, ASTM B62-Bronce
Acero al carbono: Cuerpo y Tapa, ASTM A216, Grado WCB
Acero inoxidable: Cuerpo y Tapa, ASTM A351, Grado CF8M

Canastillas de acero inoxidable

Presiones y Temperaturas de Operación

Tipo	∅ Nominal	PSI a Temp. WOG*	
BF150B	2" - 12"	225	150°F
BF150	2" - 12"	285	100°F
BF150SS	2" - 12"	275	100°F

Cedazos Estándar

∅ Nominal	Estándar	Abertura
2" – 3"	Perf. 3/64	0.045"
4" – 12"	Perf. 1/8	0.125"

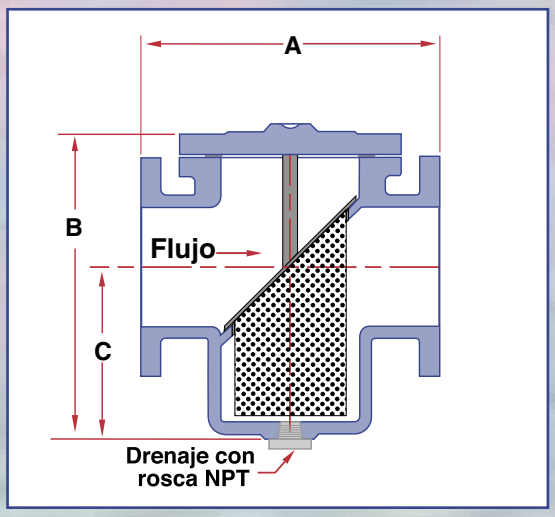

Dimensiones

∅ Nominal					Drenaje c/rosca NPT	D Espacio para sacar el cedazo	Peso al despachar (lb)
Pulg.	Prefijo	A	B	C			
2	0200	8 1/8	8 3/8	5	1	5 3/8	34
2 1/2	0250	8 3/4	10	5 3/4	1	6 5/16	43
3	0300	9 7/8	11 1/4	6 1/2	1	8	60
4	0400	11 1/2	13 1/2	8 3/4	1	9 5/16	120
5	0500	13 1/8	14 5/8	8 7/16	1	10 1/4	140
6	0600	14 7/8	15 5/8	9	1	11 1/8	164
8	0800	18 11/16	21	12 1/8	1	15 9/16	330
10	1000	20 1/8	24 1/2	13 3/4	1	18	470
12	1200	26 1/4	29 3/4	16 3/8	1	23 1/4	820

Disponible en tamaños más grandes y de 1" y 1 1/2". Consulte a la fábrica.

Información para ordenar

Ejemplo: Incluir la descripción completa

Tamaño (Prefijo)	Modelo número	Aberturas del cedazo
0400 -	BF150SS -	125

Colador de canastilla de acero inoxidable fundido de 4" con bridas ANSI 150 y cedazo con perforaciones de 1/8"

Notas

El fabricante se reserva el derecho a modificar las dimensiones, materiales o diseño. Para certificación, comuníquese con la fábrica.

*Se debe especificar si se usará para vapor.

* WOG = Agua, aceite y gas
PSI = lb/pulg^2

Sure Flow Equipment Inc.

Internacional: Tel: +1(905)335-1350 • Fax: +1(905)332-4993
Correo-e: info@sureflowequipment.com
www.sureflowequipment.com

ISO 9001:2000 CERTIFICATION Intertek

Sección VIII, Div. 1 del código ASME vigente: Disponibles con SELLO DE LOS CÓDIGOS U y UM

Coladores de Canastilla

Fundidos con bridas ANSI 300

BF300 de acero al carbono y BF300SS de acero inoxidable 316

Características

Los coladores Sure Flow de canastilla con bridas ANSI 300 pueden fundirse de aceroal carbono o acero inoxidable. Para contaminantes que se pueden eliminar fácilmente enjuagando el cedazo, puede proveerse una válvula para el orificio de drenaje.

Fabricación

Acero al carbono: Cuerpo y Tapa, ASTM A216, Grado WCB
Acero inoxidable: Cuerpo y Tapa, ASTM A351, Grado CF8M

Canastillas de acero inoxidable

Presiones y Temperaturas de Operación

Tipo	∅ Nominal	PSI a Temp. WOG*	
BF300	2" - 12"	740	100°F
BF300SS	2" - 12"	720	100°F

Cedazos Estándar

∅ Nominal	Estándar	Abertura
2" – 3"	Perf. 3/64	0.045"
4" – 12"	Perf. 1/8	0.125"

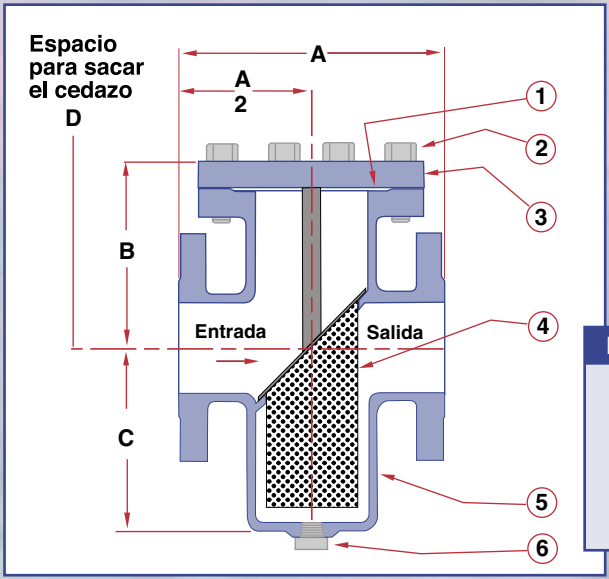

No.	Descripción
1.	Empaquetadura
2.	Pernos
3.	Tapa
4.	Canastilla
5.	Cuerpo fundido
6.	Tapón de Drenaje

Dimensiones

∅ Nominal Pulg.	∅ Nominal Prefijo	A	B	C	Drenaje c/rosca NPT	D Espacio para sacar el cedazo	Peso al despachar (lb)
2	0200	8 1/2	5 7/16	5 3/8	1	13 1/4	50
2 1/2	0250	8 11/16	6 7/16	5 3/8	1	15 3/8	72
3	0300	9 9/16	7	6 3/4	1	17 5/8	90
4	0400	11 3/4	8 3/16	8 1/16	1	21	160
6	0600	14 3/4	9 1/2	8 3/4	1	23 3/4	240
8	0800	18 1/8	11 1/8	11 7/8	1	29 1/8	350
10	1000	22 7/8	13	13 15/16	1	34 1/2	550
12	1200	25 3/8	14 3/4	16 9/16	1	40	948

Información para ordenar

Ejemplo: Incluir la descripción completa

Tamaño (Prefijo)	Modelo número	Aberturas del cedazo
0400 -	BF300SS -	125

Colador de canastilla de acero inoxidable fundido de 4" con bridas ANSI 300 y cedazo con perforaciones de 1/8"

Notas

El fabricante se reserva el derecho a modificar las dimensiones, materiales o diseño. Para certificación, comuníquese con la fábrica.

*Se debe especificar si se usará para vapor.

* WOG = Agua, aceite y gas
PSI = lb/pulg^2

Sure Flow Equipment Inc.

Internacional: Tel: +1(905)335-1350 • Fax: +1(905)332-4993
Correo-e: info@sureflowequipment.com
www.sureflowequipment.com

ISO 9001:2000 CERTIFICATION Intertek

Coladores Especiales de Canastilla

Sección VIII, Div. 1 del código ASME vigente: Disponibles con SELLO DE LOS CÓDIGOS U y UM

BWEB150 de acero al carbono y BWEB150SS de acero inoxidable

Los coladores especiales Sure Flow de canastilla se desarrollaron inicialmente para el mercado de la petroquímica; pero debido a su éxito y demanda constante, se mantiene en inventario en casi todas sus dimensiones. Su acción exclusiva de abertura, cierre y respiración rápida permite que el operador desmonte la canastilla en el campo en forma segura para limpiarla. La tapa tiene un sello tipo anillo "O" que sella en forma eficaz.

Presiones y Temperaturas de Operación

Tipo	∅ Nominal	PSI a Temp. WOG*
BWEB150	2" - 24"	100 @ 150 °F
BWEB150SS	2" - 24"	100 @ 150 °F

Material

No.	Descripción
1.	Empaquetadura de anillo "O" de BUNA-N estándar (Viton, EPDM opcional)
2.	Pernos con ojo de abertura rápida
3.	Tapa de placa
4.	Brida de anillo
5.	Boquilla de salida
6.	Conector diferencial
7.	Cuerpo
8.	Conexión de entrada

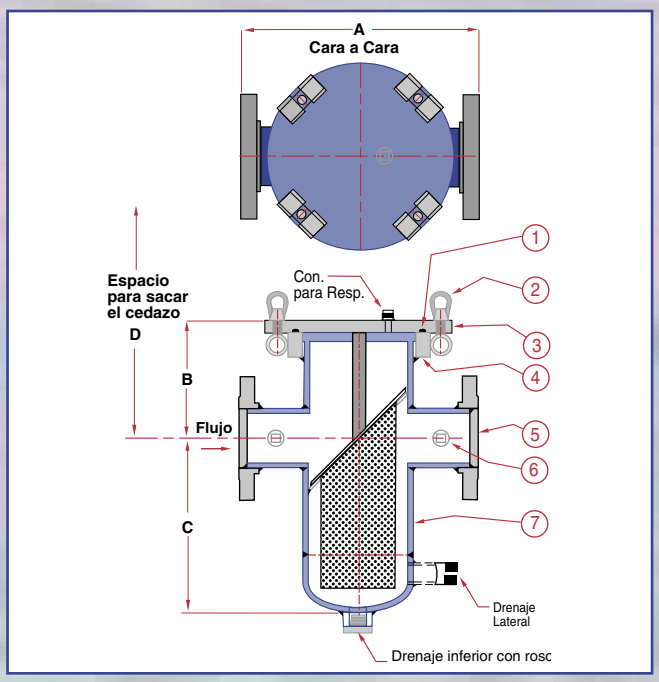

Cedazos Estándar

∅ Nominal	Estándar	Abertura
2" - 3"	Perf. 3/64	0.045"
4" - 12"	Perf. 1/8	0.125"

Dimensiones

∅ Nominal Pulg	Modelo	Tamaño del cuerpo	A	B	C	D
2	0200	4"	10	7	11	22
2 1/2	0250	4	11	7 1/2	11	25
3	0300	6	12	7 7/8	13	26
4	0400	6	12	8 5/8	13	27
5	0500	8	14 7/8	9 3/8	17	31 1/2
6	0600	8	14 7/8	10	17	32 1/2
6	0600	10	18 3/4	10 5/16	20	36
8	0800	10	18 3/4	11 3/8	20	38
8	0800	12	20 1/8	11 7/8	23	40 3/4
10	1000	12	21 1/8	13 1/8	23	44
10	1000	14	25 3/8	13 1/4	26	46
12	1200	14	25 3/8	15 3/8	26	51
12	1200	16	27 5/8	16 5/16	29	55
14	1400	16	27 5/8	16 5/16	29	55
14	1400	18	29 1/8	17 3/8	32	60
16	1600	18	29 1/8	17 3/8	32	60
16	1600	20	33 5/8	19	34	64
18	1800	20	33 5/8	19	34	64
18	1800	24	38 5/8	20 3/4	39	70
20	2000	24	38 5/8	21 5/8	39	72
24	2400	30	46	24 3/8	45	83

Información para ordenar

Ejemplo: Incluir la descripción completa

Tamaño (Prefijo)	Modelo número	Aberturas del cedazo
0200 -	BWEB150SS	- .045

Colador de canastilla de 2" de acero inoxidable con bridas ANSI 150 con cedazo con perforaciones de 3/64" y drenaje lateral

Notas

El fabricante se reserva el derecho a modificar las dimensiones, materiales o diseño. Para certificación, comuníquese con la fábrica.

*Se debe especificar si se usará para vapor.

Sure Flow Equipment Inc.

Internacional: Tel: +1(905)335-1350 • Fax: +1(905)332-4993
Correo-e: info@sureflowequipment.com
www.sureflowequipment.com

ISO 9001:2000 CERTIFICATION Intertek

Sección VIII, Div. 1 del código ASME vigente: Disponibles con SELLO DE LOS CÓDIGOS U y UM

Coladores Especiales de Canastilla

BW de acero al carbono y BWSS de acero inoxidable con bridas ANSI

Características y Fabricación

Los coladores especiales Sure Flow con brida pueden fabricarse para usos específicos con acero al carbono o acero inoxidable. Los coladores para tuberías de 1 1/2” a 24” tienen bridas ANSI 150 y 300 como estándar con la posibilidad de proveer para tuberías de mayor diámetro, o con bridas ANSI 600, 900, 1500 y 2500. El tamaño de la canastilla puede fabricarse especialmente para que capture suficientes sólidos entre limpiezas. Las bridas pueden adecuarse a las tuberías existentes o para lograr la caída de presión requerida para la limpieza. Los dispositivos que reducen el mantenimiento incluyen el lavado automático, las tapas abisagradas con o sin pescante.

Modelos BW150/BW150SS y BW300 BW300SS

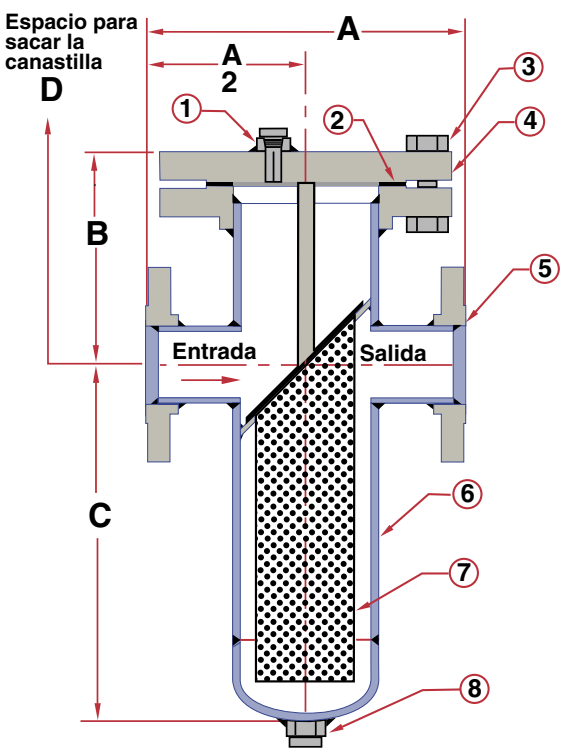

[Secci n en la l nea central]

No.	Descripción
1	Respiradero
2	Empaquetadura
3	Pernos
4	Tapa
5	Entrada y Salida con brida
6	Cuerpo
7	Canastilla
8	Drenaje

Dimensiones

∅ Nominal		A	B	C	D
Pulg.	Prefijo				
1 1/2	0150	8	7	8	17
2	0200	8	7	8	19
2 1/2	0250	8 3/4	7	9	21
3	0300	9 7/8	7	11	23
4	0400	11 1/2	8	13	27
5	0500	13 1/8	9	15	30
6	0600	14 7/8	9	17	33
8	0800	18 11/16	9	20	39
10	1000	20 1/8	13	23	42
12	1200	26 1/4	14	26	50
14	1400	34	17	29	55
16	1600	36	18	32	59
18	1800	42	20	34	63
20	2000	44	21	39	69
24	2400	48	26	45	87

*Disponible en tamaños más grandes. Consulte a la fábrica.

Presiones y Temperaturas de Operación

Tipo	∅ Nominal	PSI a Temp. de Vapor*		PSI a Temp. WOG*	
BW150	1 1/2" - 24"	150	366°F	285	100°F
BW150SS	1 1/2" - 24"	150	366°F	275	100°F
BW300	1 1/2" - 24"	300	422°F	740	100°F
BW300SS	1 1/2" - 24"	300	422°F	720	100°F

El fabricante se reserva el derecho a modificar las dimensiones, materiales o diseño. Para certificación, comuníquese con la fábrica.

* WOG = Agua, aceite y gas
PSI = lb/pulg^2

Coladores Especiales de Canastilla

Sección VIII, Div. 1 del código ASME vigente: Disponibles con SELLO DE LOS CÓDIGOS U y UM

BWH150 y BWH300 con tapa abisagrada de abertura rápida

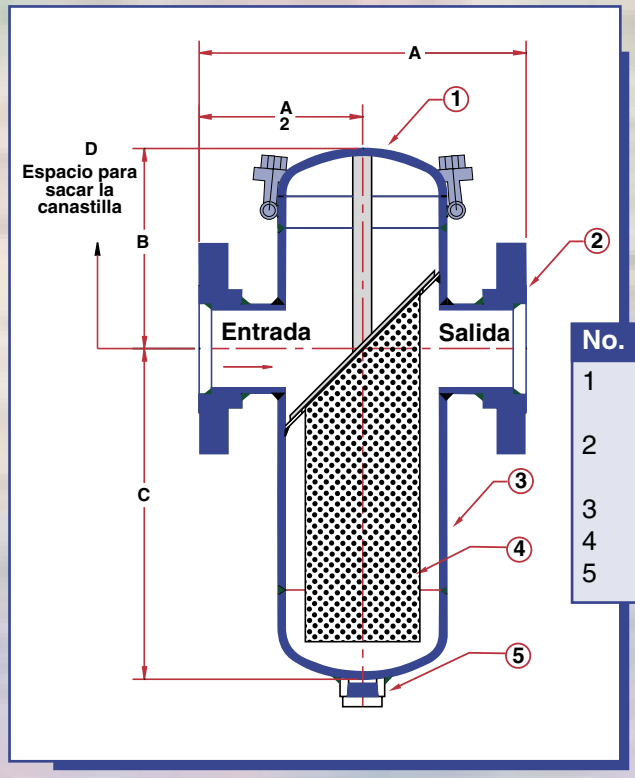

No.	Descripción
1	Tapa de abertura rápida
2	Entrada y Salida con brida
3	Cuerpo
4	Canastilla
5	Drenaje

Dimensiones

∅ Nominal		A	B	C	D
Pulg.	Prefijo				
1 1/2	0150	12	6 1/8	8	17
2	0200	12	6 5/8	8	19
2 1/2	0250	12	7 1/8	9	21
3	0300	12 1/2	7 3/8	11	23
4	0400	12 3/4	8 1/8	13	27
5	0500	15 3/8	9 1/8	15	30
6	0600	15 3/4	9 5/8	17	33
8	0800	18 1/4	11 3/8	20	39
10	1000	20 3/4	13 5/8	23	42
12	1200	22	15 5/8	26	50
14	1400	27	17 1/8	29	55
16	1600	28	19 1/8	32	59
18	1800	35	21 1/8	34	63
20	2000	41	23 7/8	39	69
24	2400	44	26 5/8	45	87

*Disponible en tamaños más grandes. Consulte a la fábrica.

El fabricante se reserva el derecho a modificar las dimensiones, materiales o diseño. Para certificación, comuníquese con la fábrica.

Pescante de abertura rápida

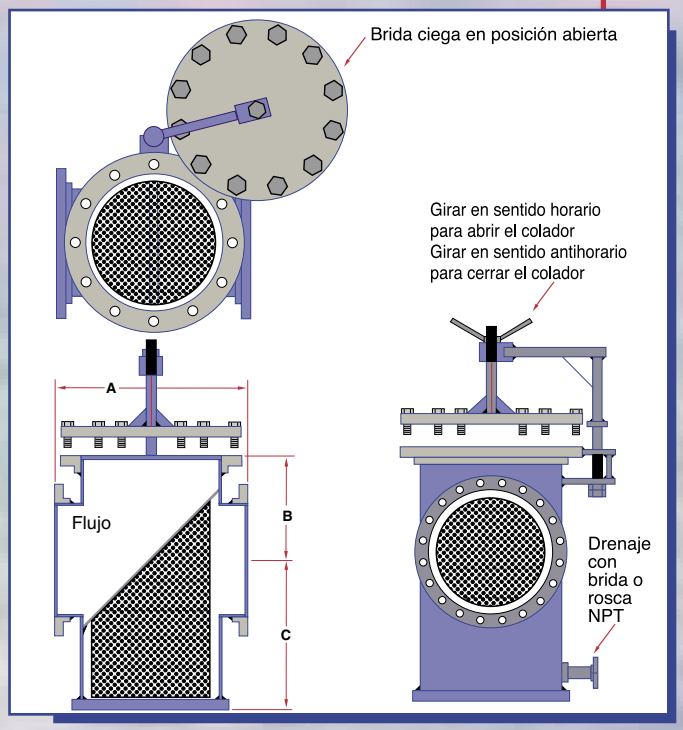

Sure Flow dispone numerosos tipos de tapas de abertura rápida que cumplen con el código ASME para calderos y contenedores a presión. A la izquierda se muestra el tipo "pescante" que usualmente se usa en coladores especiales grandes para facilitar el desmontaje del cedazo. La tapa simplemente se levanta y se abate, una función que un técnico la puede realizar con facilidad.

Sure Flow Equipment Inc.

Internacional: Tel: +1(905)335-1350 • Fax: +1(905)332-4993
Correo-e: info@sureflowequipment.com
www.sureflowequipment.com

ISO 9001:2000 CERTIFICATION Intertek

Sección VIII, Div. 1 del código ASME vigente: Disponibles con SELLO DE LOS CÓDIGOS U y UM

Coladores Especiales de Canastilla

Modelo BW600/BW600SS

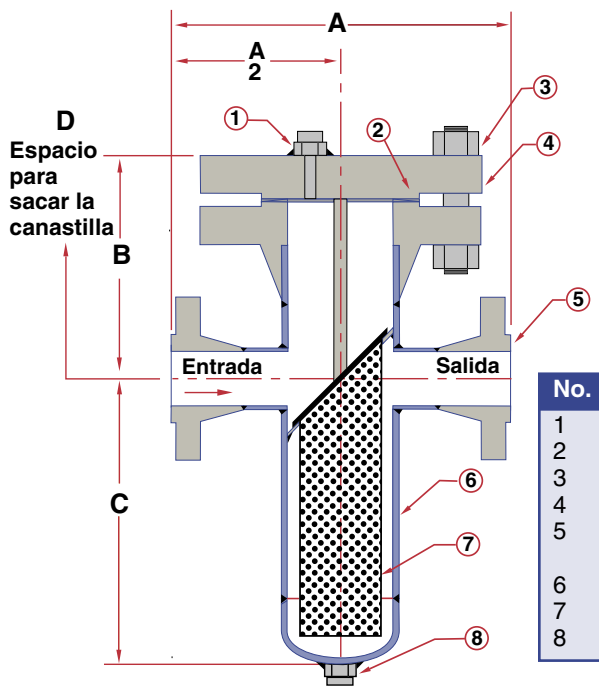

[Secci n en la l nea central]

No.	Descripción
1	Respiradero
2	Empaquetadura
3	Pernos
4	Tapa
5	Entrada/Salida con brida
6	Cuerpo
7	Canastilla
8	Drenaje

Dimensiones

∅ Nominal		A	B	C	D
Pulg.	Prefijo				
2	0200	10	7 3/4	8	22
2 1/2	0250	12	9 1/4	9	25
3	0300	12	9 5/8	11	28
4	0400	15	11 7/8	13	32
5	0500	18	13	15	38
6	0600	18	14 1/2	17	45
8	0800	21	16 3/4	20	50
10	1000	23	18 3/4	23	58
12	1200	25	20	26	63
14	1400	31	21 3/4	29	70
16	1600	33	24	32	78
18	1800	39	25 1/2	34	80
20	2000	46	28	39	90
24	2400	58	42	45	120

*Disponible en tamaños más grandes. Consulte a la fábrica.

Presiones y Temperaturas de Operación

Tipo	∅ Nominal	PSI a Temp. de Vapor*		PSI a Temp. WOG*	
BW600	2" - 24"	600	489°F	1480	100°F
BW600SS	2" - 24"	600	489°F	1440	100°F

Cedazos Estándar

Por especificarse:	Tamaños disponibles en acero inoxidable:
Plancha perforada:	1/32, 3/64, 1/16, 3/32, 1/8, 3/16, 1/4, 1/2
Forro de malla:	20, 30, 40, 60, 80, 100, 120, 160, 200 - y tan pequeñas como de 5 micrones

Información para ordenar

Ejemplo: Incluir la descripción completa

Tamaño (Prefijo)	Modelo número	Aberturas del cedazo
0400 -	BWH600SS -	125

BW = Tapa empernada
BWH = Tapa abisagrada

Colador de canastilla de 4"de acero inoxidable con bridas ANSI 600, cedazo con perforaciones de 1/8" y tapa abisagrada

Notas

- Disponible con mayor capacidad de presión ANSI
- Disponible con dispositivo de purga manual o automático

El fabricante se reserva el derecho a modificar las dimensiones, materiales o diseño. Para certificación, comuníquese con la fábrica.

* WOG = Agua, aceite y gas
PSI = lb/pulg^2

Sure Flow Equipment Inc.

Internacional: Tel: +1(905)335-1350 • Fax: +1(905)332-4993
Correo-e: info@sureflowequipment.com
www.sureflowequipment.com

ISO 9001:2000 CERTIFICATION Intertek

Coladores Especiales de Canastilla

Opciones de Coladores

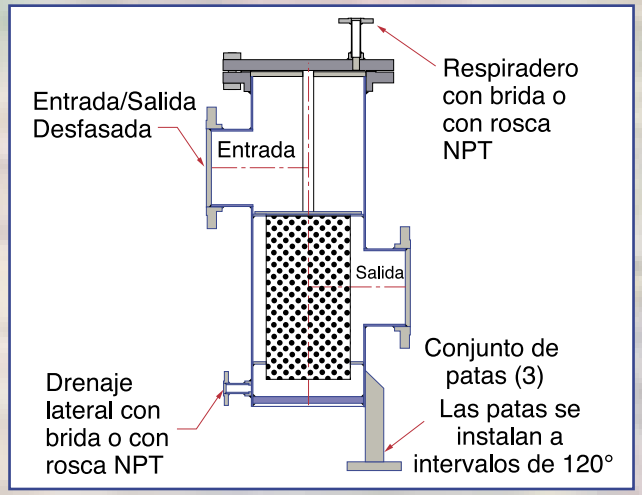

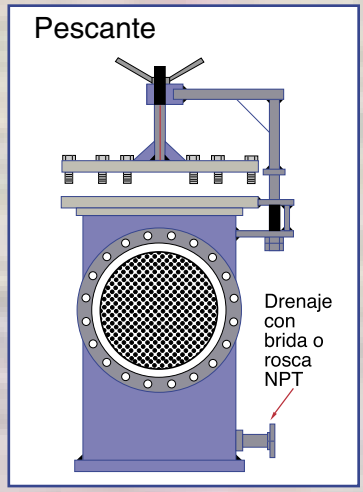

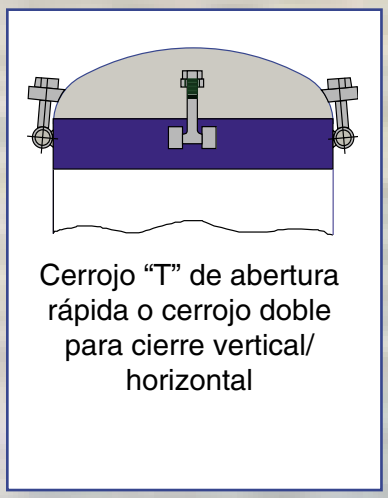

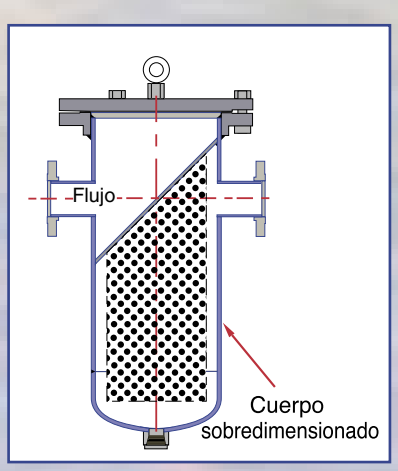

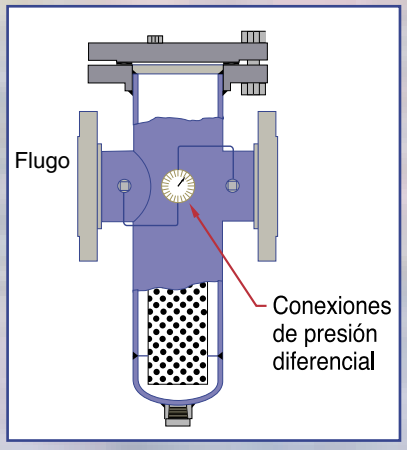

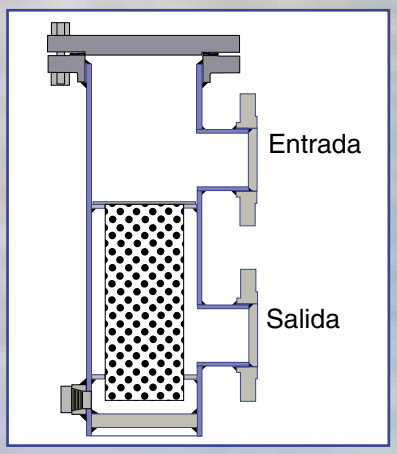

Características Opcionales

- Tapas de abertura rápida
- Cuerpo de acero inoxidable o aleaciones especiales
- Canastillas Especiales: de acero inoxidable 316, monel, y aleaciones especiales
- Pescante
- Disponible en tamaños más grandes
- Con una o varias canastillas
- Cuerpo sobredimensionado para reducir la caída de presión
- Respiradero automático
- Medidores de presión o interruptor por diferencial de presión
- Recubrimientos internos y externos especiales
- Disponibles conforme a varios códigos y diseños especiales

Fabricación Especial

- Conexiones para lavado
- Alta presión 600 lb, 900 lb, 1500 lb, y 2500 lb
- Cedazos de perforaciones especiales o mallas tan pequeñas como de 5 micrones

Coladores Especiales de Canastilla con Bridas

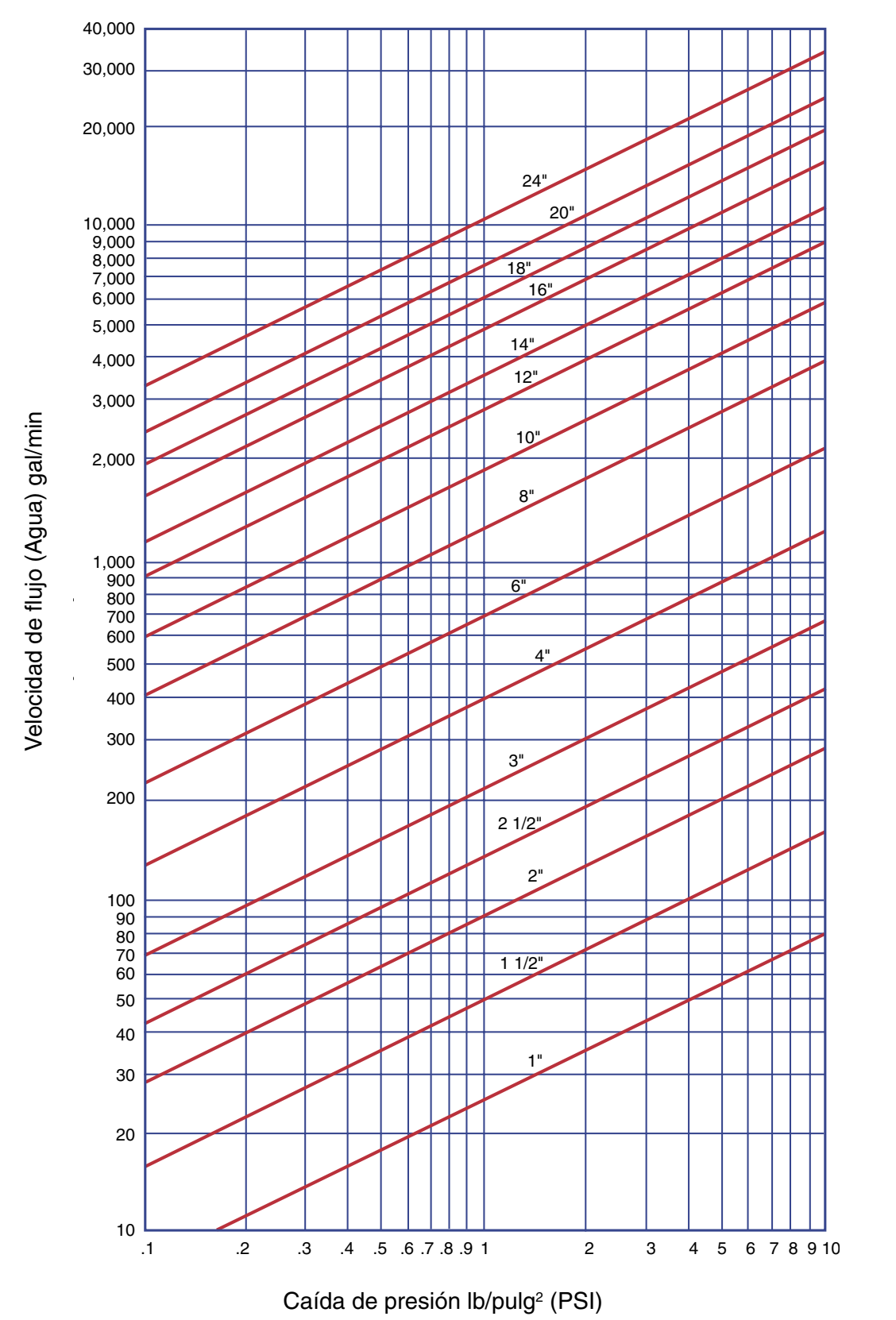

Coladores Especiales de Doble Canastilla

Hierro fundido, acero al carbono, acero inoxidable

Los coladores Sure Flow de doble canastilla son una alternativa innovadora y económica a los convencionales de doble canastilla. Están diseñados para aplicaciones en las que el flujo no puede interrumpirse para darle servicio al cedazo. El cambio se hace mediante una manivela en una válvula mariposa con forro buna (estándar). Esto provee un cierre sin burbujas entre las cámaras de las canastillas sin burbujas, que es esencial para usar con gas o sistemas de bombas de succión de columna negativa. Los tamaños de las canastillas y de las bridas pueden diseñarse de acuerdo a requisitos específicos incorporándoles coladores especiales de Sure Flow. Las unidades estándar se fabrican con hierro fundido con bridas ANSI 125 en los conectores y con bridas ANSI 150 en los coladores de acero al carbón o de acero inoxidable. Se dispone de muchas otras opciones, inclusive para presiones más altas, con respiraderos automáticos, tapas de abertura rápida, recubrimientos interiores especiales, conexiones de contraflujo para lavado y más. Nosotros le ayudaremos a seleccionar el mejor colador Sure Flow de doble canastilla para su aplicación específica.

El colador Sure Flow de doble canastilla Modelo BDB empernado de 2” a 18” viene como estándar en hierro fundido con bridas ANSI 125. Las canastillas pueden suministrarse con tapa empernada o con abrazadera para abertura rápida.

Consulte las dimensiones y especificaciones a la fábrica.

El colador Sure Flow de doble canastilla Modelo DB soldado es una alternativa muy económica comparada con los coladores de un solo cuerpo fundido de acero al carbono y acero inoxidable. Como se fabrican especialmente a las especificaciones del cliente, pueden hacerse con una capacidad hasta de 2500 lb ANSI y con las opciones de válvulas que el cliente elija.

Coladores Especiales de Doble Canastilla

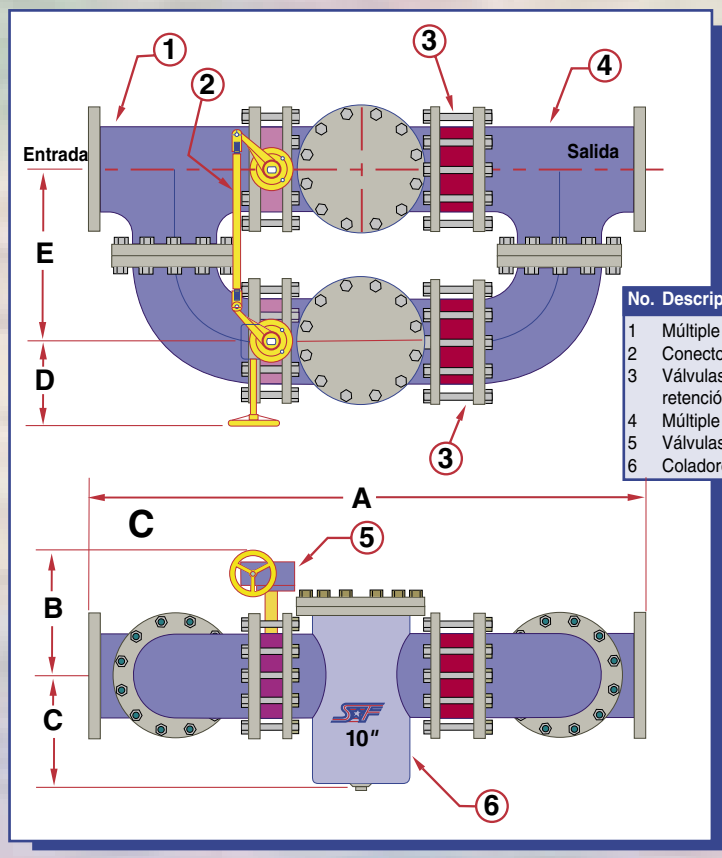

No.	Descripción
1	Múltiple de entrada
2	Conector
3	Válvulas de retención
4	Múltiple de salida
5	Válvulas mariposa
6	Coladores

BDB125 de hierro fundido empernado

Válvulas mariposa conectadas

Dimensiones

∅ Nominal		A	B	C	D	E
Pulg.	Prefijo					
2	0200	30	10 1/2	5	6	9
2 1/2	0250	32 3/4	11	5 3/8	6 1/2	10
3	0300	36	11 1/2	6 1/2	7	11
4	0400	42	12	8	7 1/2	13
5	0500	48	12 1/2	8	8	15
6	0600	52	13	8 5/8	8 1/2	16
8	0800	61	14 1/2	11 3/4	9 1/2	18
10	1000	70 3/4	17	13 3/4	11	22
12	1200	83	19	16 3/8	12 1/2	24
14	1400	96 1/2	20	22 1/4	13 1/2	28
16	1600	104 3/4	21	23 1/4	14 1/2	30
18	1800	123 3/4	23	24	15	37

*Disponible en tamaños más grandes. Consulte a la fábrica.

Normas: ANSI B16.5
Código de diseño: ASME B31.1
Presión Máx. de trabajo: 200 lb/pulg^2 (PSI)
Temp. Máx. de trabajo: 93°C (200°F)
Prueba hidrostática: 300 lb/pulg^2 (PSI) por 1/4 hora
Servicio: Agua, aceite o gas (WOG).

El fabricante se reserva el derecho a modificar las dimensiones, materiales o diseño. Para certificación, comuníquese con la fábrica.

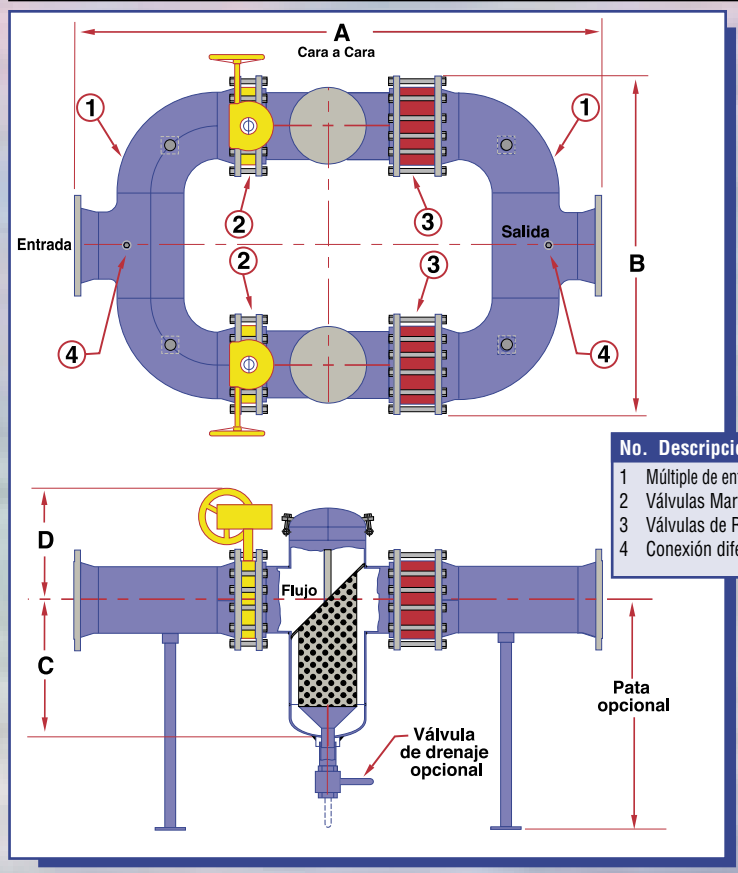

No.	Descripción
1	Múltiple de entrada y salida
2	Válvulas Mariposa
3	Válvulas de Retención
4	Conexión diferencial

Coladores Especiales DBH150/ DBH150SS de Acero al Carbono, Acero Inoxidable

Válvula mariposa manual mostrando el conjunto de patas - Tapa abisagrada y válvula de drenaje - Válvula Mariposa manual

Dimensiones

∅ Nominal		A	B	C	D
Pulg.	Prefijo				
2	0200	36 5/8	15	8	10 7/8
2 1/2	0250	39	18	8	11 3/8
3	0300	41 3/4	20 1/4	9	11 5/8
4	0400	46 3/4	25 1/4	11	12 3/8
6	0600	59 7/8	34 1/4	15	13 1/2
8	0800	72 3/8	43 1/2	17	17 3/4
10	1000	82 7/8	53	20	18 7/8
12	1200	94 7/8	63	26	20 1/2
14	1400	106	71	29	23 1/2
16	1600	114 5/8	79 1/2	32	29
18	1800	125 7/8	88	34	30
20	2000	142	97 1/2	39	32
24	2400	162 1/2	114	45	36

*Disponible en tamaños más grandes. Consulte a la fábrica.

El fabricante se reserva el derecho a modificar las dimensiones, materiales o diseño. Para certificación, comuníquese con la fábrica.

Sure Flow Equipment Inc.
Internacional: Tel: +1(905)335-1350 • Fax: +1(905)332-4993
Correo-e: info@sureflowequipment.com
www.sureflowequipment.com

ISO 9001:2000 CERTIFICATION Intertek

Coladores Especiales de Doble Canastilla

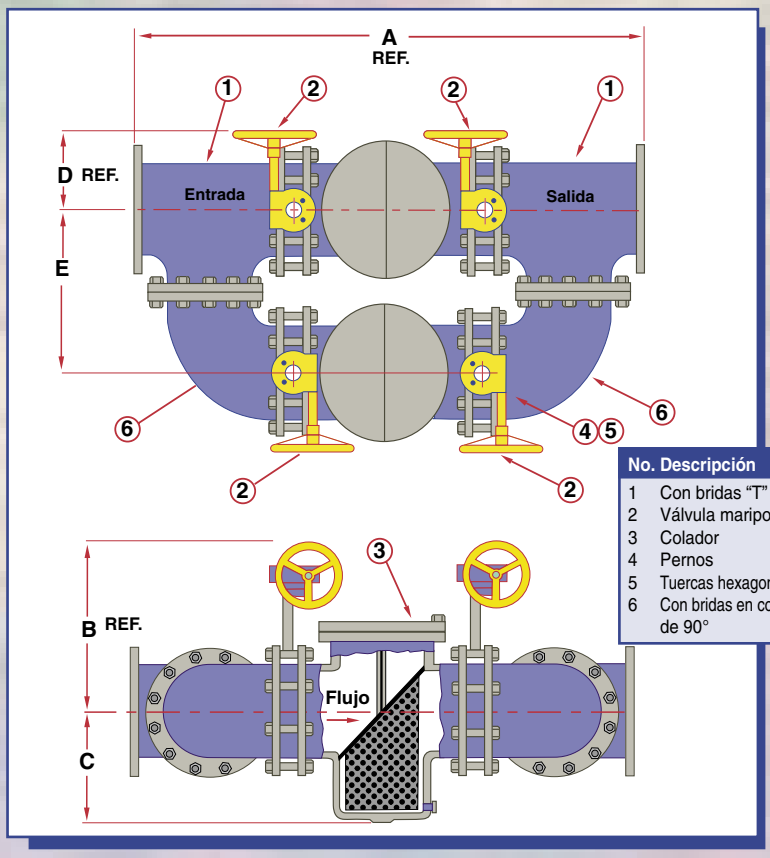

No.	Descripción
1	Con bridas "T"
2	Válvula mariposa
3	Colador
4	Pernos
5	Tuercas hexagonales
6	Con bridas en codo de 90°

BDB125 de hierro fundido con cuatro válvulas mariposa manuales

Dimensiones

∅ Nominal		A	B	C	D	E
Pulg.	Prefijo					
2	0200	29 5/8	8 1/2	5	6	9
2 1/2	0250	32	9	5 3/8	6	10
3	0300	35 5/8	9 1/4	6 1/2	6	11
4	0400	41 3/4	10	8	6	13
5	0500	47 5/8	10 1/2	8	8	15
6	0600	51 3/8	11	8 5/8	6	16
8	0800	59 9/16	13 1/4	11 3/4	9 1/4	18
10	1000	69 5/8	14 1/2	13 3/4		22
12	1200	80 1/2	16	16 3/8		24

*Disponible en tamaños más grandes. Consulte a la fábrica.

También disponible en Modelo BDBC125 con tapas con abrazadera. Consulte los detalles a la fábrica.

El fabricante se reserva el derecho a modificar las dimensiones, materiales o diseño. Para certificación, comuníquese con la fábrica.

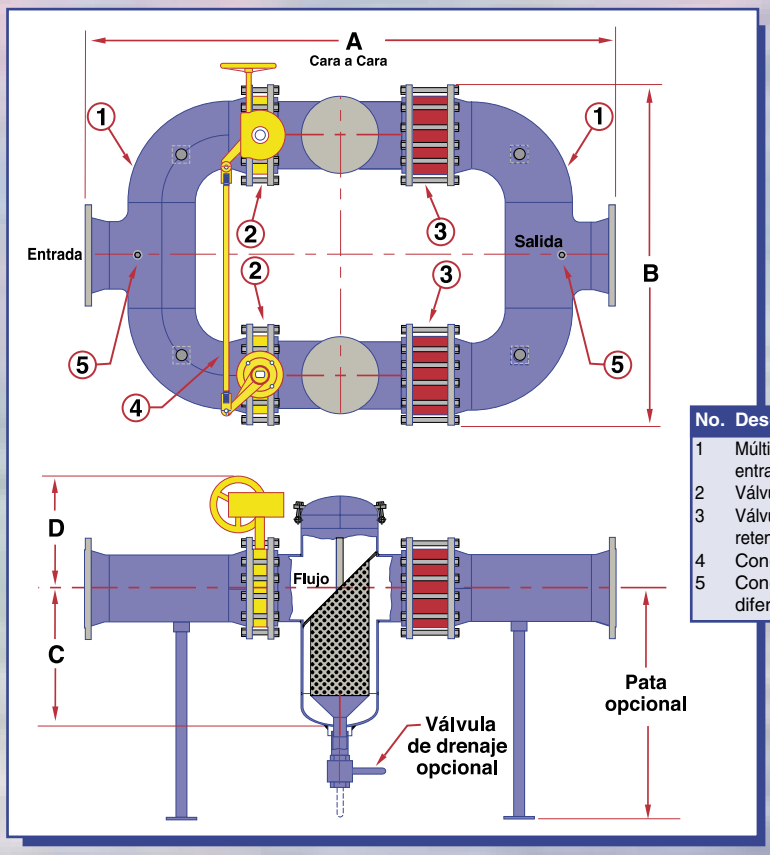

No.	Descripción
1	Múltiple de entrada y salida
2	Válvulas mariposa
3	Válvulas de retención
4	Conector
5	Conexión diferencial

DBH150/DBH150SS de acero inoxidable

Válvulas mariposa conectadas con tapas abisagradas

Dimensiones

∅ Nominal		A	B	C	D
Pulg.	Prefijo				
2	0200	36 5/8	15	8	10 7/8
2 1/2	0250	39	18	8	11 3/8
3	0300	41 3/4	20 1/4	9	11 5/8
4	0400	46 3/4	25 1/4	11	12 3/8
6	0600	59 7/8	34 1/4	15	13 1/2
8	0800	72 3/8	43 1/2	17	17 3/4
10	1000	82 7/8	53	20	18 7/8
12	1200	94 7/8	63	26	20 1/2
14	1400	106	71	29	23 1/2
16	1600	114 5/8	79 1/2	32	29
18	1800	125 7/8	88	34	30
20	2000	142	97 1/2	39	32
24	2400	162 1/2	114	45	36

*Disponible en tamaños más grandes. Consulte a la fábrica.

El fabricante se reserva el derecho a modificar las dimensiones, materiales o diseño. Para certificación, comuníquese con la fábrica.

Coladores Especiales de Doble Canastilla

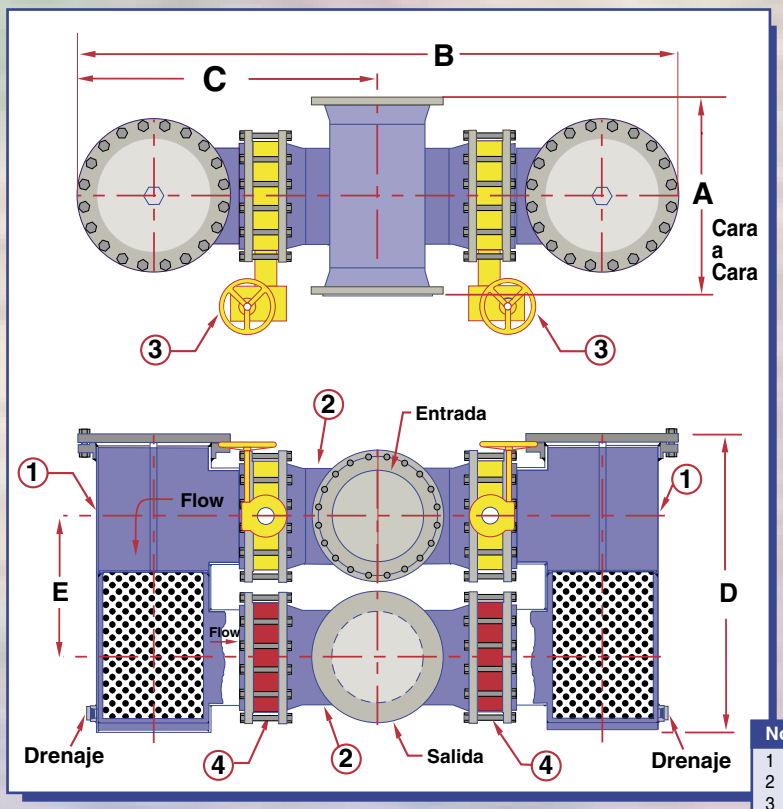

DB150 corto cara a cara

Dimensiones

∅ Nominal		A	B	C	D	E
Pulg.	Prefijo					
2	0200	10 1/4	35 3/8	17 11/16	21	10
2 1/2	0250	11 3/4	37 1/8	18 9/16	22 1/2	10
3	0300	12 1/2	38 1/4	19 1/8	23	10
4	0400	14 1/2	45 1/8	22 9/16	27 1/2	11
5	0500	17	52 7/8	26 7/16	30	12
6	0600	18 3/4	54 7/8	27 7/16	32	13
8	0800	22 1/4	64 3/8	32 3/16	37	15
10	1000	25 1/4	74	37	42	18
12	1200	29 1/4	83 1/2	41 3/4	47 1/2	21
14	1400	32 1/4	91 5/8	45 13/16	52	23
16	1600	34 1/4	97 7/8	48 15/16	54	25
18	1800	38 1/4	108 7/8	54 7/16	60	27
20	2000	41 1/2	123 5/8	61 13/16	65	29
24	2400	46 1/4	144	77	74	34

*Disponible en tamaños más grandes. Consulte a la fábrica.

No.	Descripción
1	Canastilla
2	Múltiple de entrada y salida
3	Válvulas Mariposa
4	Válvulas de Retención

El fabricante se reserva el derecho a modificar las dimensiones, materiales o diseño. Para certificación, comuníquese con la fábrica.

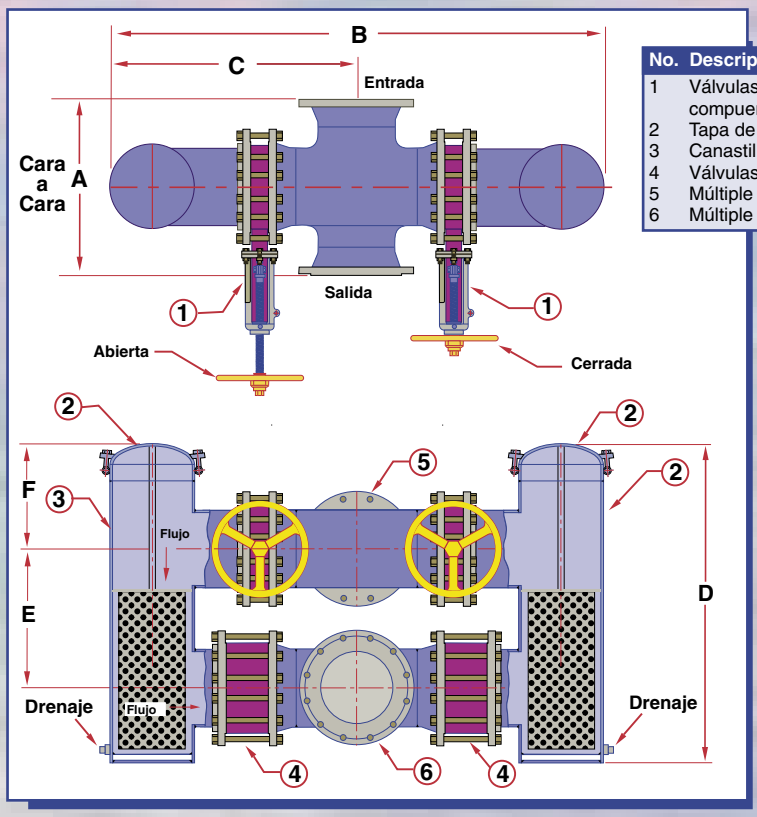

No.	Descripción
1	Válvulas de compuerta
2	Tapa de abertura rápida
3	Canastilla
4	Válvulas de retención
5	Múltiple de entrada
6	Múltiple de salida

DB150 operado por válvula de compuerta clase 150

Dimensiones

∅ Nominal		A	B	C	D	E	F
Pulg.	Prefijo						
2	0200	10 1/4	33 1/2	16 3/4	23 5/8	10	6 5/8
2 1/2	0250	11 3/4	35	17 1/2	24 5/8	10	7 1/8
3	0300	12 1/2	37 1/8	18 9/16	24 7/8	10	7 3/8
4	0400	14 1/2	39 1/2	19 3/4	27 5/8	11	8 1/8
5	0500	17	47	23 1/2	30	12	9 1/8
6	0600	18 3/4	50 3/8	25 3/16	32	13	9 5/8
8	0800	22 1/4	61	30 1/2	37 3/8	15	11 3/8
10	1000	25 1/4	70	35	43 5/8	18	13 5/8
12	1200	29 1/4	79 1/4	39 5/8	50	21	15 5/8
14	1400	32 1/4	87	43 1/2	54 5/8	23	17 1/8
16	1600	34 1/4	94	47	60 5/8	25	19 1/8
18	1800	38 1/4	102	51	65	27	21 1/8
20	2000	41 1/2	117 3/4	58 7/8	71	29	23 7/8
24	2400	46 1/4	134 1/2	67 1/4	80 5/8	34	26 5/8

*Disponible en tamaños más grandes. Consulte a la fábrica.

El fabricante se reserva el derecho a modificar las dimensiones, materiales o diseño. Para certificación, comuníquese con la fábrica.

Coladores Tipo "Y" Especiales

FW150/FW300 de acero al carbono y FW150SS FW300SS de acero inoxidable con bridas ANSI

Características y Fabricación

Los coladores especiales Sure Flow tipo "Y" con brida pueden con brida pueden fabricarse para usos específicos con acero al carbono o acero inoxidable. Los coladores para tuberías de 1 1/2" a 24" tienen bridas ANSI 150 y 300 como estándar con la posibilidad de proveer para tuberías de mayor diámetro, o con bridas ANSI 600, 900 y 1500. El tamaño de la canastilla puede fabricarse especialmente para que capture suficientes sólidos entre limpiezas. Las bridas pueden adecuarse a las tuberías existentes o para lograr la caída de presión requerida para la limpieza. También se dispone de tapas de abertura rápida fabricadas. Disponibles en cualquier material. Para los detalles, comuníquese con la fábrica.

Presiones y Temperaturas de Operación

Tipo	∅ Nominal	PSI a Temp. de Vapor*		PSI a Temp. WOG*	
FW150	1 1/2" - 24"	150	366°F	285	100°F
FW150SS	1 1/2" - 24"	150	366°F	275	100°F
FW300	1 1/2" - 24"	300	422°F	740	100°F
FW300SS	1 1/2" - 24"	300	422°F	720	100°F

Cedazos Estándar

Por especificarse: Tamaños disponibles en acero inoxidable:
Plancha perforada: 1/32, 3/64, 1/16, 3/32, 1/8, 3/16, 1/4, 1/2
Forro de malla: 20, 30, 40, 60, 80, 100, 120, 160, 200 - y tan pequeñas como de 5 micrones

FW150/FW300 y FW150SS/FW300SS

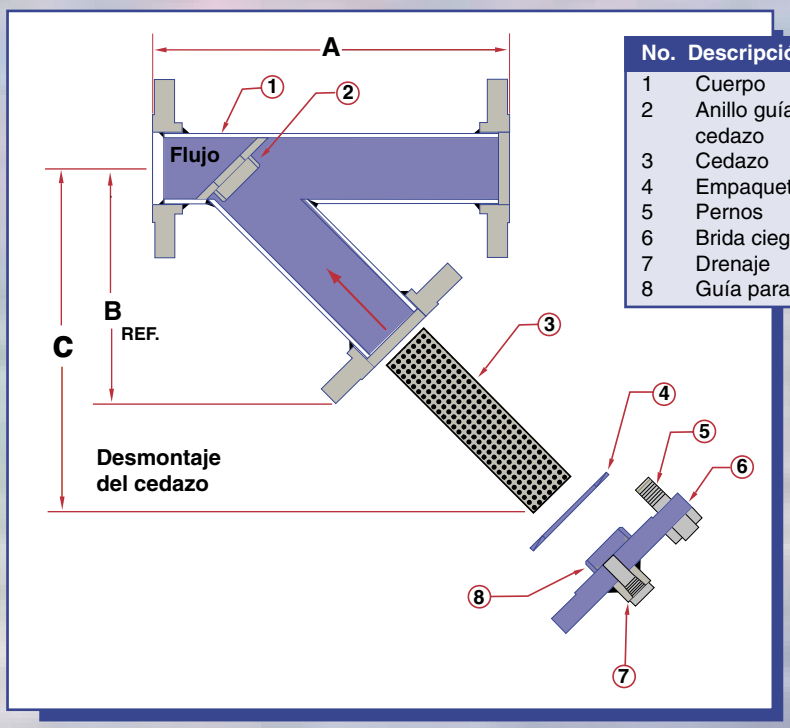

No.	Descripción
1	Cuerpo
2	Anillo guía para cedazo
3	Cedazo
4	Empaquetadura
5	Pernos
6	Brida ciega
7	Drenaje
8	Guía para cedazo

Dimensiones

∅ Nominal		A	B	C
Pulg.	Prefijo			
2	0200	12	6	11
2 1/2	0250	13	6 1/2	12
3	0300	15	10	14
4	0400	18	12	17
5	0500	22	13	21
6	0600	24	16	23
8	0800	30	19	29
10	1000	34	23	33
12	1200	37	25	36
14	1400	42	28	41
16	1600	45	30	44
18	1800	50	35	49
20	2000	53	40	52
24	2400	63	44	62

*Disponible en tamaños más grandes. Consulte a la fábrica.

El fabricante se reserva el derecho a modificar las dimensiones, materiales o diseño. Para certificación, comuníquese con la fábrica.

* WOG = Agua, aceite y gas
PSI = lb/pulg^2

Coladores Tipo "Y" Especiales

FW600

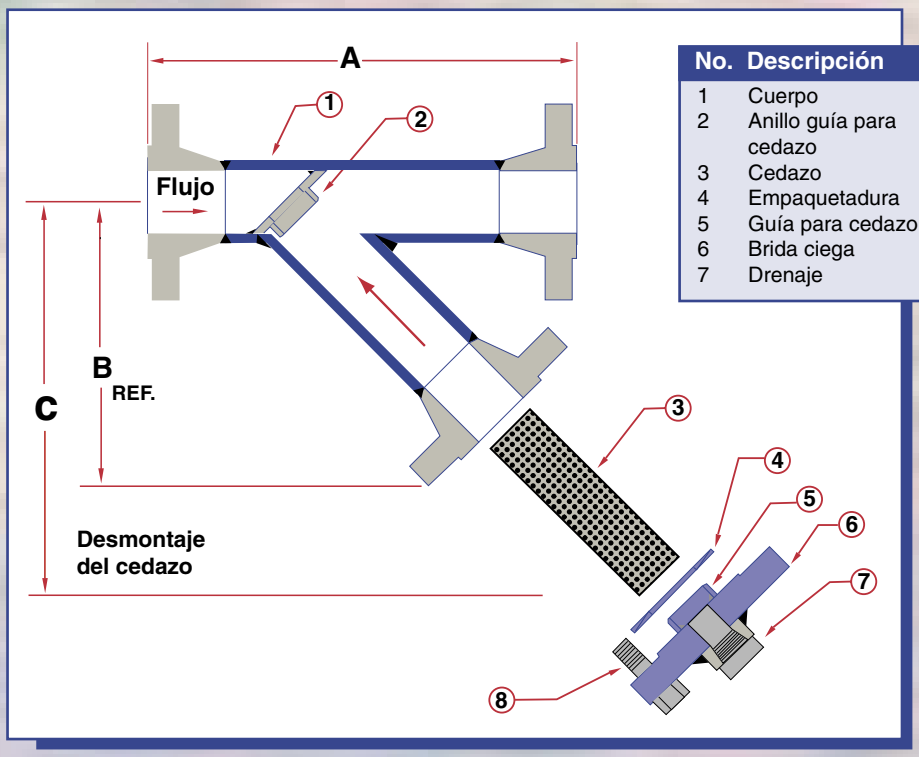

No.	Descripción
1	Cuerpo
2	Anillo guía para cedazo
3	Cedazo
4	Empaquetadura
5	Guía para cedazo
6	Brida ciega
7	Drenaje

Dimensiones

∅ Nominal		A	B	C
Pulg.	Prefijo			
2	0200	16	14	19
2 1/2	0250	17	15	21
3	0300	19	17	24
4	0400	22	20	28
5	0500	26	24	34
6	0600	28	26	37
8	0800	34	32	45
10	1000	40	34	48
12	1200	44	36	50
14	1400	50	38	53
16	1600	55	41	58
18	1800	60	45	63
20	2000	65	50	70
24	2400	75	55	77

* Disponible en tamaños más grandes. Consulte a la fábrica.

También disponible en Clase 900 y 1500

Con bridas o Soldable

Información para ordenar

Ejemplo: Incluye descripción completa

Tamaño (Prefijo)	Modelo número	Aberturas del cedazo
0400 -	FW600SS -	125

Colador tipo "Y" de acero inoxidable fundido de 4" con bridas ANSI 600 y cedazo con perforaciones de 1/8"

Notas

El fabricante se reserva el derecho a modificar las dimensiones, materiales o diseño. Para certificación, comuníquese con la fábrica.

Coladores Tipo "T" Especiales

Sección VIII, Div. 1 del código ASME vigente: Disponibles con SELLO DE LOS CÓDIGOS U y UM

TWH150/TWH300 de acero al carbono y TWH150SS/ TWH300SS de acero inoxidable con bridas ANSI

Material

Los coladores tipo "T" de Sure Flow son compactos y se fabrican a pedido. Están diseñadon para eliminar las partículas extrañas de las tuberías. Proveen lo último en protección para bombas, válvulas y otros equipos relacionados. Se fabrican de acuerdo a las especificaciones de los clientes con acero al carbón o acero inoxidable. También hemos fabricado numerosos coladores de cromo-molibdeno y disponemos de conectores para extremo y accesorios de materiales especiales.

Estándar Características

Diámetro:	6" a 24" (más grandes a pedido)
Conexiones de extremos:	con bridas o soldables
Material del cuerpo:	Acero al carbono, acero inoxidable
Capacidad de presión:	150, 300 ó 600 lb/pulg2 (PSI)
Tapa:	empernada
Canastilla:	acero inoxidable 304

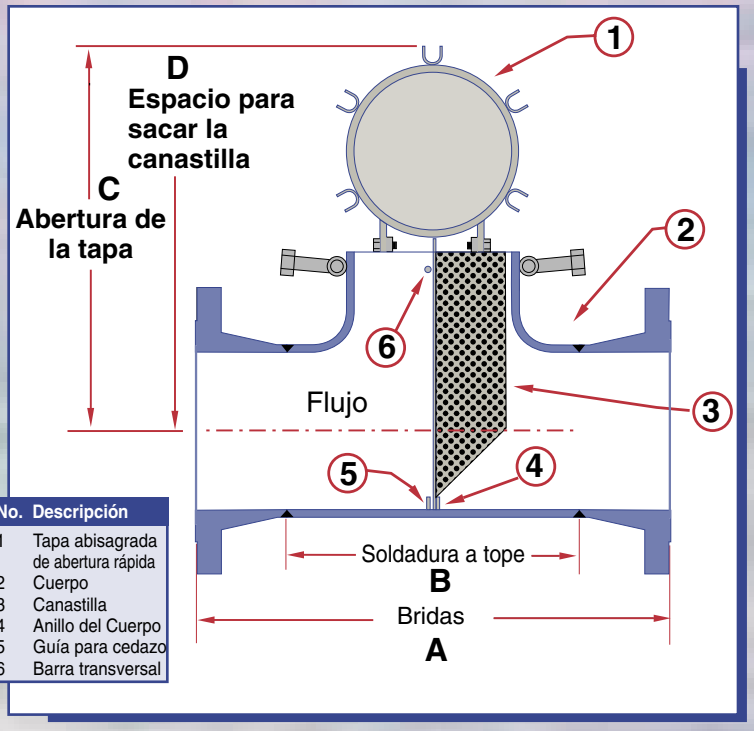

No.	Descripción
1	Tapa abisagrada de abertura rápida
2	Cuerpo
3	Canastilla
4	Anillo del Cuerpo
5	Guía para cedazo
6	Barra transversal

* WOG = Agua, aceite y gas
PSI = lb/pulg^2

Dimensiones

∅ Nominal		A		B	C	D
Pulg.	Prefijo	TWH 150	TWH 300			
6	0600	18 1/4	19	11 1/4	15 1/2	22
8	0800	22	22 3/8	14	19 1/4	25
10	1000	25	26 1/4	17	23 1/4	29
12	1200	29	30 1/4	20	26 7/8	31
14	1400	32	33 1/4	22	29 3/8	38
16	1600	34	35 1/2	24	32 3/8	41
18	1800	38	39 1/2	27	36 15/16	46
20	2000	41 3/8	42 3/4	30	40 5/8	51
24	2400	46	47 1/4	34	47 1/8	56

*Disponible en tamaños más grandes.
Consulte a la fábrica.

El fabricante se reserva el derecho a modificar las dimensiones, materiales o diseño. Para certificación, comuníquese con la fábrica.

Presiones y Temperaturas de Operación

Tipo	∅ Nominal	PSI a Temp. de Vapor*		PSI a Temp. WOG*	
TWH150	6" - 24"	150	366°F	285	100°F
TWH150SS	6" - 24"	150	366°F	275	100°F
TWH300	6" - 24"	300	422°F	740	100°F
TWH300SS	6" - 24"	300	422°F	720	100°F

Sure Flow Equipment Inc.
Internacional: Tel: +1(905)335-1350 • Fax: +1(905)332-4993
Correo-e: info@sureflowequipment.com
www.sureflowequipment.com

ISO 9001:2000 CERTIFICATION Intertek

Sección VIII, Div. 1 del código ASME vigente: Disponibles con SELLO DE LOS CÓDIGOS U y UM

Coladores Tipo "T" Especiales

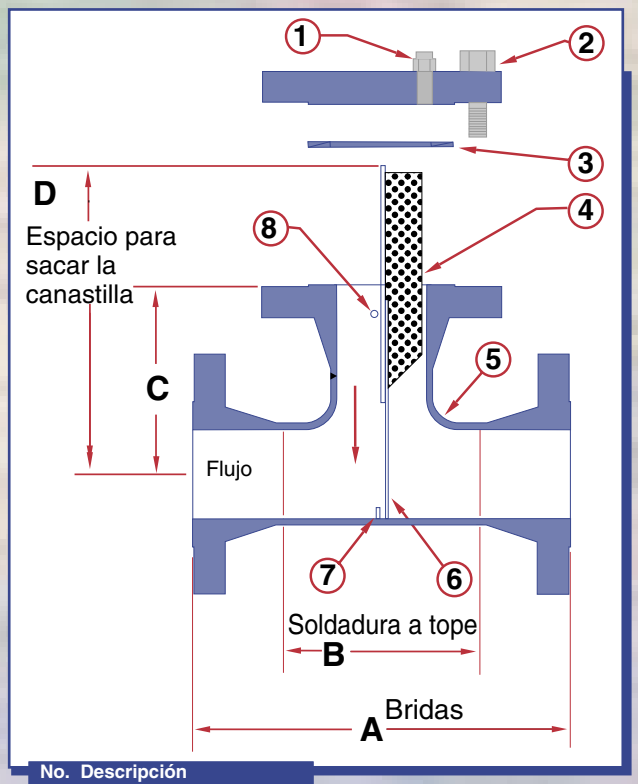

TW150

No.	Descripción
1	Respiradero
2	Pernos
3	Empaquetadura
4	Canastilla
5	Cuerpo
6	Anillo del cuerpo
7	Guía para cedazo
8	Barra transversal

TW150/TW150SS y TW300/TW300SS

Dimensiones

∅ Nominal		A		B		C		D	
Pulg.	Prefijo	TW150	TW300	TW150	TW300	TW150	TW300	TW150	TW300
2	0200	10	10 1/2	5	5	5	5 1/4	13	13
2 1/2	0250	11 1/2	12	6	6	5 3/4	6	13	13
3	0300	12 1/4	13	6 3/4	6 3/4	6 1/8	6 1/2	14	14
4	0400	14 1/4	15	8 1/4	8 1/4	7 1/8	7 1/2	16	16
5	0500	16 3/4	17 1/2	9 3/4	9 3/4	8 3/8	8 3/4	19	19
6	0600	18 1/4	19	11 1/4	11 1/4	9 1/8	9 1/2	22	22
8	0800	22	22 3/4	14	14	11	11 3/8	25	25
10	1000	25	26 1/4	17	17	12 1/2	13 1/8	29	29
12	1200	29	30 1/4	20	20	14 1/2	15 1/8	31	31
14	1400	32	33 1/4	22	22	16	16 5/8	38	38
16	1600	34	35 1/2	24	24	17	17 3/4	41	41
18	1800	38	39 1/2	27	27	19	19 3/4	46	46
20	2000	41 3/8	42 3/4	30	30	20 3/4	21 3/8	51	51
24	2400	46	47 1/4	34	34	23	23 5/8	56	56

*Disponible en tamaños más grandes. Consulte a la fábrica.

El fabricante se reserva el derecho a modificar las dimensiones, materiales o diseño. Para certificación, comuníquese con la fábrica.

Características Opcionales

- Tapa de abertura rápida
- Capacidades de presión 600, 900 y 1500 lb
- Canastillas de una variedad de materiales
- Perforaciones y cedazos especiales (mín. de 5 micrones)
- Patas de montaje
- Forros especiales
- Materiales especiales p. ej.: titanio y circonio
- Roscas para instalar medidores
- Roscas para instalar drenajes y respiraderos

TWH150*

* "H" indica tapa abisagrada

Coladores Tipo "T" Especiales

Sección VIII, Div. 1 del código ASME vigente: Disponibles con SELLO DE LOS CÓDIGOS U y UM

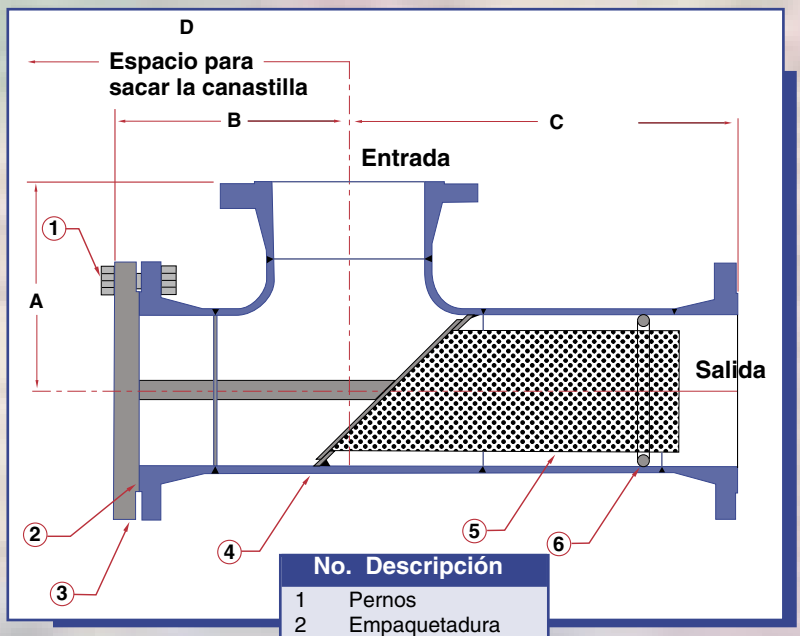

No.	Descripción
1	Pernos
2	Empaquetadura
3	Tapa
4	Cuerpo
5	Canastilla
6	Guía para canastilla

TW150/TW150SS y TW300/TW300SS - Flujo en ángulo de 90°

Dimensiones

∅ Nominal		A	B	C	D
Pulg.	Prefijo				
2	0200	5	5 3/4	11	22
2 1/2	0250	5 3/4	6 5/8	12	25
3	0300	6 1/8	7 1/8	12	26
4	0400	7 1/8	8 1/8	15	31
5	0500	8 3/8	9 3/8	16	34
6	0600	9 1/8	10 1/8	18	38
8	0800	11	12 1/8	22	46
10	1000	12 1/2	13 3/4	25	53
12	1200	14 1/2	15 3/4	29	60
14	1400	16	17 3/8	32	66
16	1600	17	18 3/8	36	72
18	1800	19	20 5/8	38	79
20	2000	20 3/4	22 1/2	40	84
24	2400	23	24 7/8	45	94

*Disponible en tamaños más grandes. Consulte a la fábrica.

Presiones y Temperaturas de Operación

Tipo	∅ Nominal	PSI a Temp. de Vapor*		PSI a Temp. WOG*	
TW150	1 1/2" - 24"	150	366°F	285	100°F
TW150SS	1 1/2" - 24"	150	366°F	275	100°F
TW300	1 1/2" - 24"	300	422°F	740	100°F
TW300SS	1 1/2" - 24"	300	422°F	720	100°F

Cedazos Estándar

Por especificarse:	Tamaños disponibles en acero inoxidable:
Plancha perforada:	1/32, 3/64, 1/16, 3/32, 1/8, 3/16, 1/4, 1/2
Forrado con malla:	20, 30, 40, 60, 80, 100, 120, 160, 200 - y tan pequeñas como de 5 micrones

El fabricante se reserva el derecho a modificar las dimensiones, materiales o diseño. Para certificación, comuníquese con la fábrica.

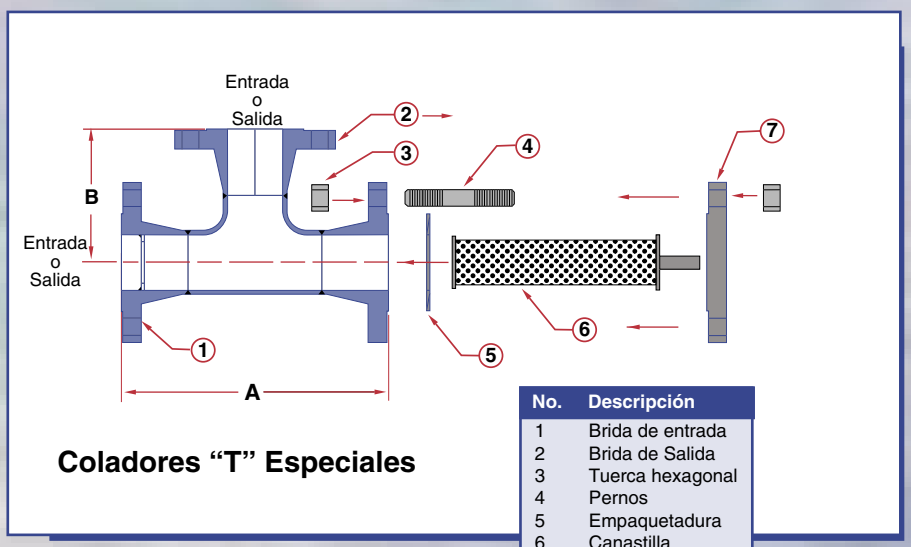

Coladores "T" Especiales

No.	Descripción
1	Brida de entrada
2	Brida de Salida
3	Tuerca hexagonal
4	Pernos
5	Empaquetadura
6	Canastilla
7	Tapa

Dimensiones

∅ Nominal		A		B	
Pulg.	Prefijo	150	300	150	300
2	0200	10	10 1/2	5	5 1/4
2 1/2	0250	11 1/2	12	5 3/4	6
3	0300	12 1/4	13	6 1/8	6 1/2
4	0400	14 1/4	15	7 1/8	7 1/2
5	0500	16 3/4	17 1/2	8 3/8	8 3/4
6	0600	18 1/4	19	9 1/8	9 1/2
8	0800	22	22 3/4	11	11 3/8
10	1000	25	26 1/4	12 1/2	13 1/8
12	1200	29	30 1/4	14 1/2	15 1/8
14	1400	32	33 1/4	16	16 5/8
16	1600	34	35 1/2	17	17 3/4
18	1800	38	39 1/2	19	19 3/4
20	2000	41 3/8	42 3/4	20 11/16	21 3/8
24	2400	46	47 1/4	23	23 5/8

*Disponible en tamaños más grandes. Consulte a la fábrica.

* WOG = Agua, aceite y gas
PSI = lb/pulg^2

Caída de Presión de Líquidos

Factor de corrección: para líquidos más viscosos que el agua o si hubiese agregado un forro de tela de malla, multiplique la caída de presión por los valores en estas tablas:

Viscosidad (SSU)	Perforaciones (orificios de 1/8")	Perforado con tela de alambre		
		Malla 40	Malla 60	Malla 80
30	1.00	1.32	1.53	1.62
270	1.30	1.61	1.83	2.00
385	1.44	1.76	2.00	2.20
500	1.58	1.92	2.13	2.41
1,000	1.66	2.22	2.41	2.63
2,000	1.86	2.41	2.72	2.91

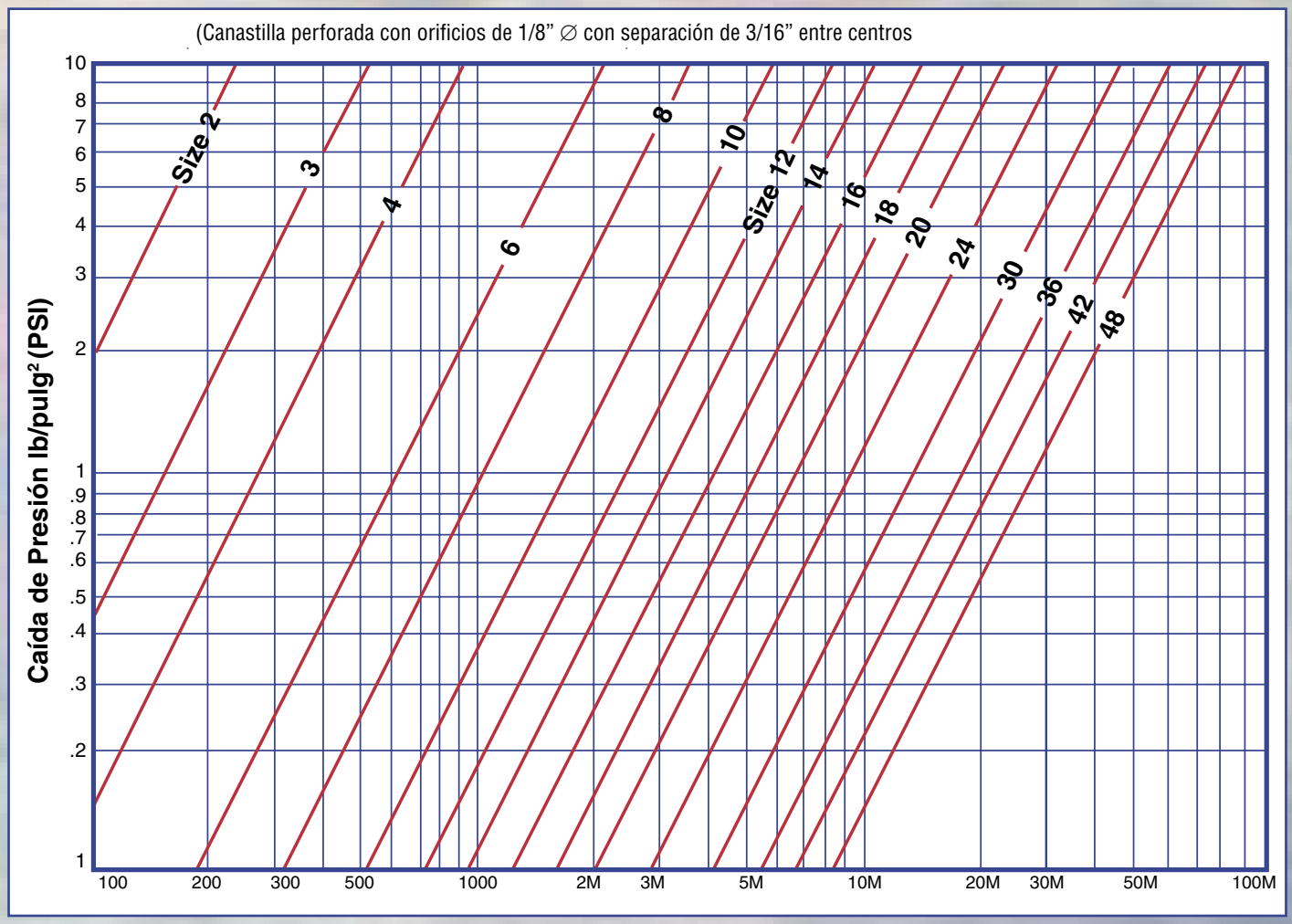

Flujo del Agua – gal/min (Canastilla limpia)

Cedazos Especiales para Coladores

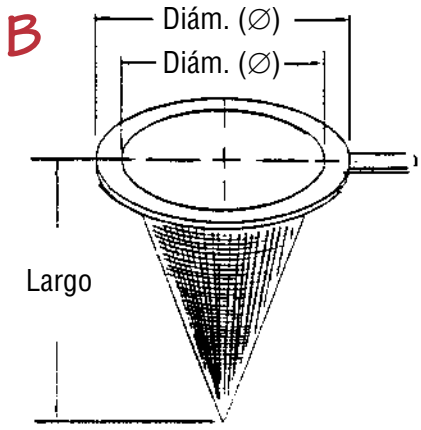

Colador tipo cono

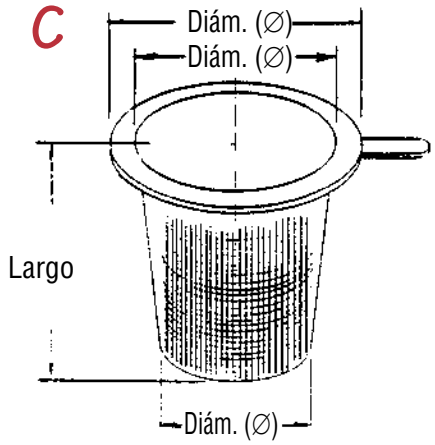

Canastilla coladora tipo cono

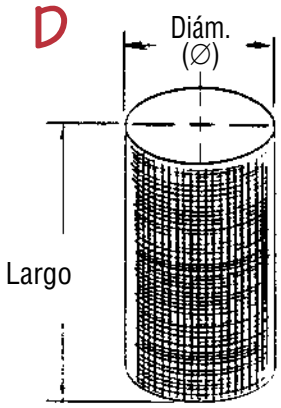

Cedazo cilíndrico

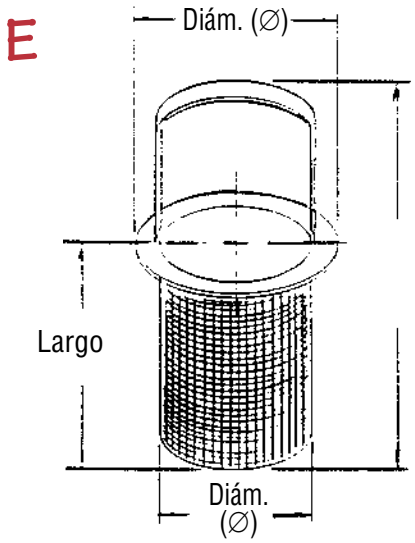

Colador de canastilla

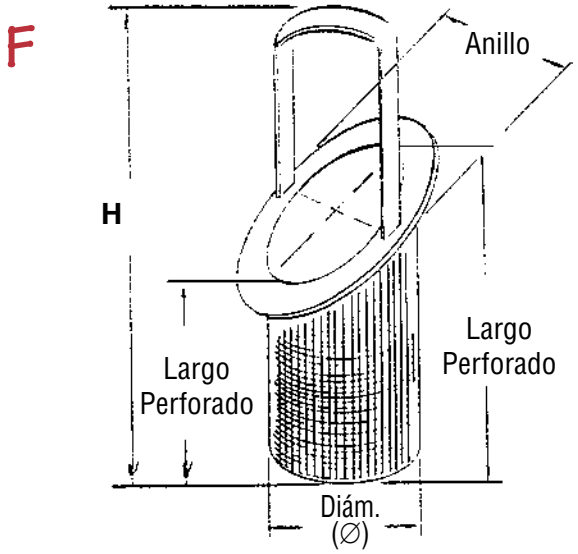

Colador de canastilla

Fabricamos canastillas para coladores, cedazos, tubos, conos y coladores tipo "T" de acero inoxidable, monel, titanio y otros materiales especiales. Sure Flow Equipment Inc. puede fabricar canastillas especiales adecuadas a las necesidades del cliente. Envíenos sus planos, muestras o simplemente sus requisitos o especificaciones en la cartilla adjunta y deje que nosotros hagamos el diseño para usted.

Los pedidos especiales no pueden devolverse a cambio de créditos ni reembolsos.

Al ordenar especifique:

1. Diámetro de la tubería _____
2. Capacidad de presión y de brida _____
3. Tamaño de perforación del cedazo o de malla _____
4. Material _____
5. Estilo: cono, canastilla, etc. _____
6. Dirección del flujo: derecho o invertido _____
7. Porcentaje de área abierta o largo _____

Metal Perforado y Malla

Disponible en todos los materiales

Aberturas de 1/32”

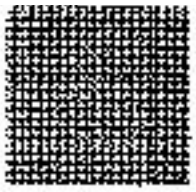

Malla 20
52% de Área abierta

Aberturas de 1/50”

Malla 30
41% de Área abierta

Aberturas de 1/64”

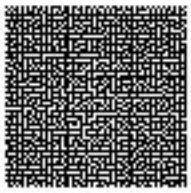

Malla 40
36% de Área abierta

Aberturas de .009

Malla 60
31% de Área abierta

Aberturas de .007

Malla 80
31% de Área abierta

Aberturas de .005

Malla 100
30% de Área abierta

Mallas de tamaños diferentes a los indicados disponibles a pedido

0,027 ∅

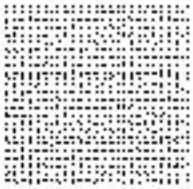

400 Orificios por Pulg^2
(23% de Área abierta)

0,033 ∅ (1/32")

324 Orificios por Pulg^2
(28% de Área abierta)

0,045 ∅ (3/64")

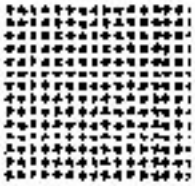

225 Orificios por Pulg^2
(36% de Área abierta)

0,057 ∅ (1/16")

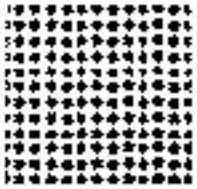

144 Orificios por Pulg^2
(37% de Área abierta)

1/10" ∅

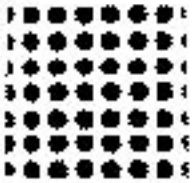

49 Orificios por Pulg^2
(39% de Área abierta)

1/8" ∅

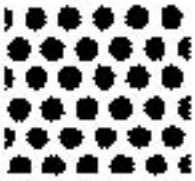

32 Orificios por Pulg^2
(40% de Área abierta)

5/32" ∅

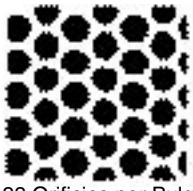

33 Orificios por Pulg^2
(62% de Área abierta)

3/16" ∅

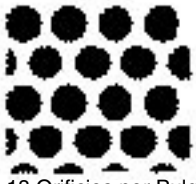

18 Orificios por Pulg^2
(50% de Área abierta)

1/4" ∅

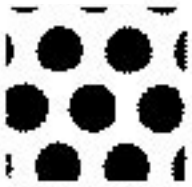

8 Orificios por Pulg^2
(40% de Área abierta)

Tabla de Conversión de Malla - Pulgada - Micrones

Cedazos/Pulg. Lineales US y ASTM No. Estándar de Malla	Abertura real Pulgadas	Abertura real Micrones	Cedazos/Pulg. Lineales US y ASTM No. Estándar de Malla	Abertura real Pulgadas	Abertura real Micrones
10	.075	1905	130	.0043	109
12	.060	1524	140	.0042	107
14	.051	1295	150	.0041	104
16	.045	1143	160	.0038	97
18	.039	991	170	.0035	89
20	.034	864	180	.0033	84
24	.028	711	200	.0029	74
30	.020	508	250	.0024	61
35	.018	457	300	.0018	46
40	.015	381	400	.0015	38
50	.011	279	120 x 400	.0016	40
60	.009	229	80 x 700	.0012	30
70	.008	203	200 x 600	.0010	25
80	.007	178	165 x 1400	.0007	17
100	.006	152	200 x 1400	.0004	10
120	.0046	117	325 x 2300	.0002	5

Coladores Sanitarios Especiales

Sección VIII, Div. 1 del código ASME vigente: Disponibles con SELLO DE LOS CÓDIGOS U y UM

BW150SSTRI de canastilla

Características y Material

Los coladores sanitarios Sure Flow de canastilla y tipo "Y" fabricados con acero inoxidable 316 pulido con empaquetaduras de teflón son para uso donde se necesita limpieza completa y frecuente entre cada lote de productos. Se dispone de sellos de diafragma para medidores de presión para determinar cuando se debe limpiar el colador en procesos continuos.

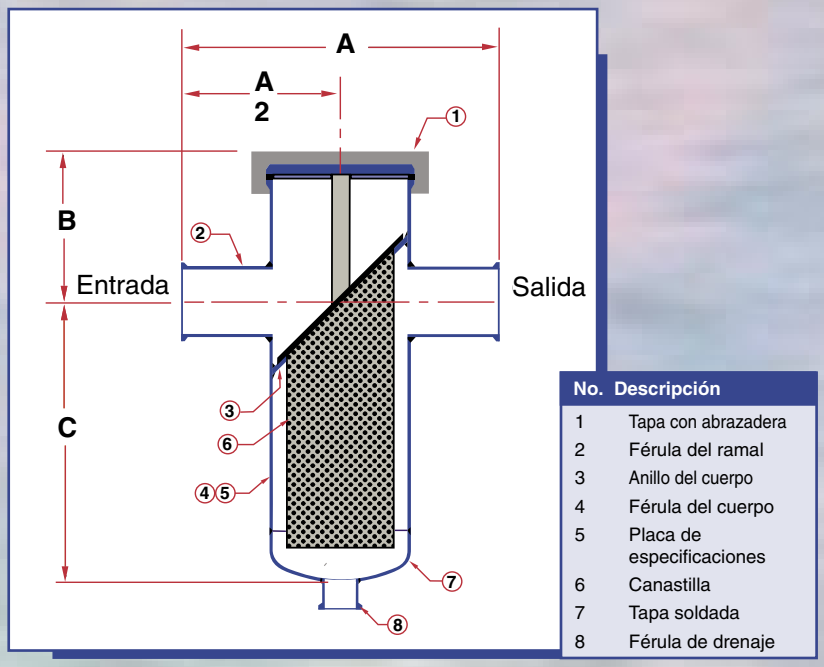

No.	Descripción
1	Tapa con abrazadera
2	Férula del ramal
3	Anillo del cuerpo
4	Férula del cuerpo
5	Placa de especificaciones
6	Canastilla
7	Tapa soldada
8	Férula de drenaje

Dimensiones

∅ Nominal		A	B	C
Pulg.	Prefijo			
1/2	0050	5	2 1/2	4 1/2
3/4	0075	5	2/12	4 1/2
1	0100	5	2 1/2	5
1 1/2	0150	7	3	6
2	0200	8	3 1/2	8
2 1/2	0250	8	4	8
3	0300	9	4	10
4	0400	10	5	10
6	0600	13	5	12
8	0800	15	7	12

*Disponible en tamaños más grandes. Consulte a la fábrica.

El fabricante se reserva el derecho a modificar las dimensiones, materiales o diseño. Para certificación, comuníquese con la fábrica.

Información para ordenar

Ejemplo: Incluye descripción completa

Tamaño (Prefijo)	Modelo número	Aberturas del cedazo
0200 -	BW150SSTRI -	005

Colador de canastilla de acero inoxidable con brida sanitaria de 2" y cedazo de malla 100

El colador sanitario puede suministrarse con canastilla sobredimensionada para carga de contaminantes pesados o para reducir la pérdida de presión por cedazos más finos o líquidos de alta viscosidad.

Coladores Sanitarios Especiales

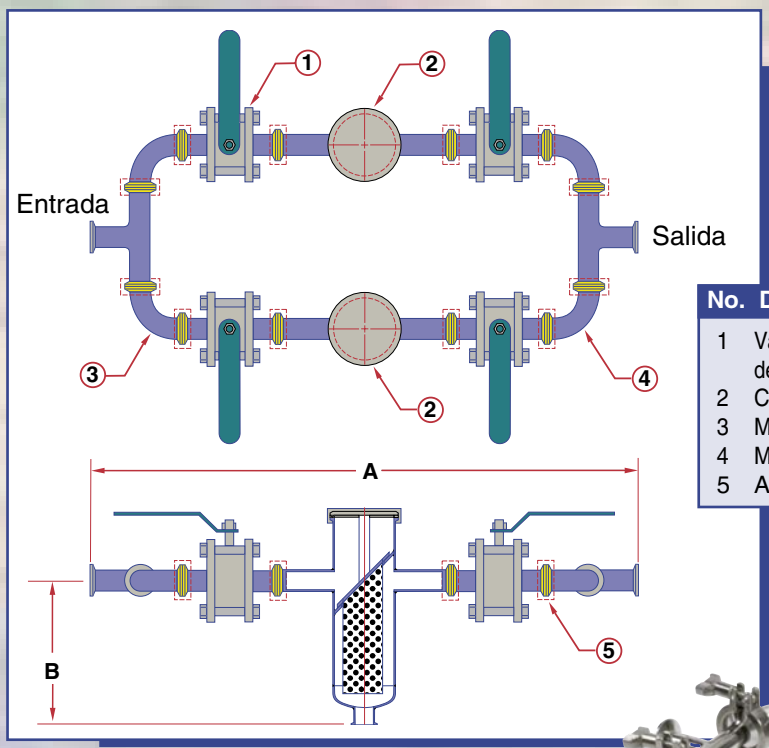

DB150SSTRI sanitario tipo doble colador

No.	Descripción
1	Válvulas sanitarias de bola
2	Coladores sanitarios
3	Múltiple de entrada
4	Múltiple de salida
5	Abrazadera triple

Dimensiones

∅ Nominal		A	B
Pulg.	Prefijo		
1/2	0050	24	4 1/2
3/4	0075	25	4 1/2
1	0100	27	5
1 1/2	0150	29	6
2	0200	32	8
2 1/2	0250	34	8
3	0300	38	10

*Disponible en tamaños más grandes. Consulte a la fábrica.

FW150SSTRI sanitario tipo "Y"

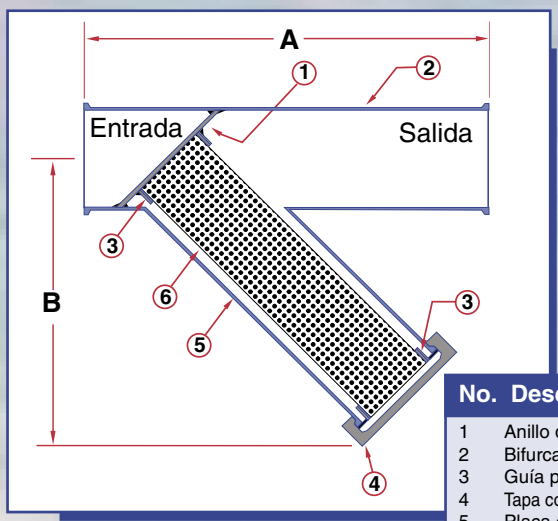

No.	Descripción
1	Anillo del cuerpo
2	Bifurcación "Y"
3	Guía para cedazo
4	Tapa con abrazadera
5	Placa de especificaciones
6	Cedazo

Dimensiones

∅ Nominal		A	B
Pulg.	Prefijo		
1	0100	7	5
1 1/2	0150	8 3/8	6 1/2
2	0200	9 3/4	7
2 1/2	0250	11	8
3	0300	11 3/4	9
4	0400	14	10 1/2
6	0600	17	12
8	0800	20	14

*Disponible en tamaños más grandes. Consulte a la fábrica.

El fabricante se reserva el derecho a modificar las dimensiones, materiales o diseño. Para certificación, comuníquese con la fábrica.

Colador de Doble Cámara y Válvula de Bolas

Fundido de hierro, acero al carbono o inoxidable 316 ó bronce • con rosca (T) o bridas (F) • Diámetros de 3/4" a 4"

D125CIT y D125CIF de hierro; D150TCS y D150FCS de acero al carbono; D150TSS y D150FSS de acero inoxidable 316; D150TBZ y D150FBZ de bronce

Los coladores de doble cámara eliminan la suciedad y cuerpos extraños de las tuberías y protegen los componentes sensibles. Los coladores dobles se caracterizan por su diseño que permite darle servicio a la canastilla sin perturbar la operación. Evita que la cámara se rebalse durante el servicio dándole tiempo a limpiar o cambiar la canastilla del colador sin preocuparse de fugas ni rebalses. Y… sin rebalses no hay necesidad de limpiar después de darle servicio a la canastilla del colador.

Un cartucho exclusivo en la válvula derivadora de flujo en este colador aísla las cámaras de los coladores y evita el desvío del fluido. El cartucho se opera con un mango fácil de girar que desvía el flujo del sistema de una cámara a otra sin que nunca se llegue a cortar el flujo de la tubería. Cuando se necesita limpiar una canastilla del colador, se gira la palanca para ponerla fuera de servicio y derivar el flujo a la otra cámara. La posición de la manija indica claramente en todo momento cual es la cámara que está en servicio.

No se necesitan herramientas especiales para tener acceso a la canastilla del colador para limpiarla. Para abrir la cámara, primero se drena, después se levanta la tapa y se mueve a un lado. El cartucho derivador dinámico sella y evita que el fluido pase a la cámara que está fuera de servicio, facilitando así el servicio a la canastilla del colador.

Tabla de selección de coladores de doble cámara con válvula de bolas

Materiales del cuerpo y cartucho	Conexiones	Diámetros Niminales		Especifi-caciones	Asiento/ Sellos	Bolas Deriva-doras
		Pulg.	Prefijo			
Hierro (CI)	Roscada (T)	3/4, 1, 1 1/4 1 1/2, 2, 2 1/2	0075, 0100, 0125 0150, 0200, 0250	ANSI 125 200 PSI a 66°C (150°F)	Teflón/ Buna N	Acero Inox.
	Bridada (F)	1, 1 1/2, 2 2 1/2, 3, 4	0100, 0150, 0200 0250, 0300, 0400			
Bronce (BZ) Acero al carbono (CS) Acero inoxidablel (SS)	Roscada (T)	3/4, 1, 1 1/4 1 1/2, 2, 2 1/2	0075, 0100, 0125 0150, 0200, 0250	ANSI 150 200 PSI a 66°C (150°F)		
	Bridada (F)	1, 1 1/2, 2 2 1/2, 3, 4	0100, 0150, 0200 0250, 0300, 0400			

*Viton® estándar para acero inoxidable.

• Para Servicio de Líquidos •
Canastilla de acero inoxidable con perforaciones de 5/32" es estándar para todos los tamaños.

Información para ordenar

Ejemplo: Incluye descripción completa

Tamaño (Prefijo)	Modelo número	Aberturas del cedazo
0400 -	D125CIF -	156

Colador doble de hierro fundido de 4" con bridas ANSI 125 y canastilla con perforaciones de 5/32"

Notas:

El fabricante se reserva el derecho a modificar las dimensiones, materiales o diseño. Para certificación, comuníquese con la fábrica.

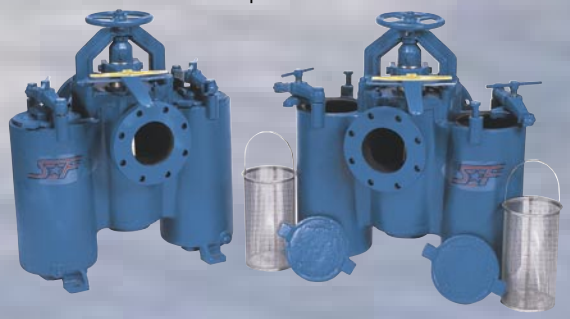

Colador de Doble Cámara y Válvula de Bolas

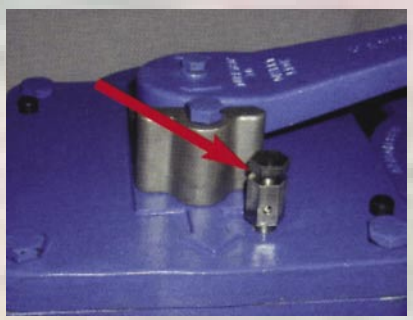

El respiradero estándar encima del cuerpo de los coladores hace que la respiración sea rápida y fácil.

Si la válvula de derivación requiriese servicio, se saca deslizándose hacia arriba en el colador.

Una cantidad mínima de piezas fácilmente reemplazables permite un servicio muy rápido. El diagrama detallado muestra la simplicidad del diseño.

El corazón de este colador es su cartucho derivador exclusivo con un sistema de sellador altamente dinámico (patente pendiente) en las bolas derivadoras que asegura una vida excepcionalmente larga al asiento y un sellado efectivo. Funciona tan bien, que no es necesario hacerle ajustes manuales internos ni externos a los soportes de las bolas. Debido a su operación de bajo torque puede operarse con una manija de giro fácil sin caja de engranajes.

Un sistema de sellado doble en el vástago superior e inferior protege contra cualquier posible fuga. Tiene asientos de polímero especial reforzado para una larga vida de servicio.

Si el cartucho llegase a necesitar servicio, es simple hacerlo retirando los cuatro pernos y sacando el cartucho por encima del colador. No es necesario desarmar el colador completamente ni sacarlo de la línea.

El perfil bajo y compacto de este colador permite instalarlo en espacios donde otros coladores comunes no entran; sin embargo tiene canastillas grandes con poca caída de presión.

Además se dispone de una canastilla coladora para cada aplicación. La canastilla estándar se hace de acero inoxidable 316; pero también están disponibles de Monel, si se requieren. Se ofrecen canastillas con aberturas desde 3/4” hasta 45 micrones. Seleccione la que mejor se adecue a su aplicación, sin comprometer los resultados.

Para facilitar el servicio a las canastillas, cada cámara tiene un tapón de drenaje de 1/4”. Adicionalmente hay una válvula respiradora de fácil acceso en la parte superior del cuerpo del colador.

Finalmente, las patas de montaje estándar aseguran una instalación tan sólida como una roca, no importa donde se instale el colador.

Las opciones para este colador incluyen medidores de presión diferencial con o sin interruptores y separadores imantados en la canastillas del colador para capturar partículas ferrosas finas presentes en el fluido que se procesa.

* No se dispone de medidores para coladores con rosca NPT.

Notas:

- Los asientos de los coladores de cualquier material son de TFE.
- Los coladores de hierro, bronce y acero al carbono tienen sellos de buna y anillos “O”.
- Los coladores de acero inoxidable tienen sellos de viton y anillos “O”.
- SÓLO a los coladores bridados se les puede hacer rosca de 1/4” NPT en la entrada/salida para conectar medidores.
- TODOS los coladores tienen patas para montaje.
- El colador de 4” trae como estándar un ecualizador de presión (sin instalar).
- Los orificios con rosca de 1/4” NPT en los respiraderos en las tapas son estándar.

Colador de Doble Cámara y Válvula de Bolas

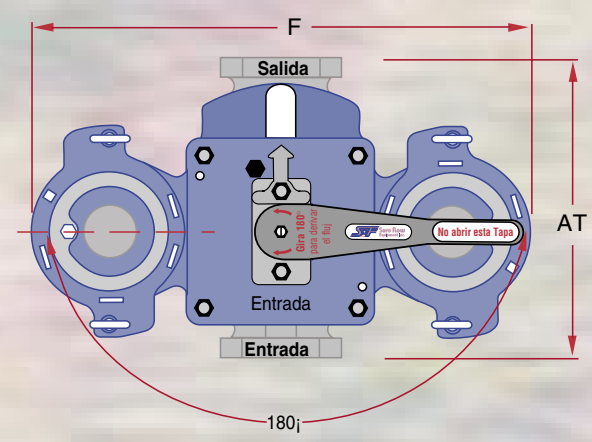

Vista de arriba: **Modelo roscado**

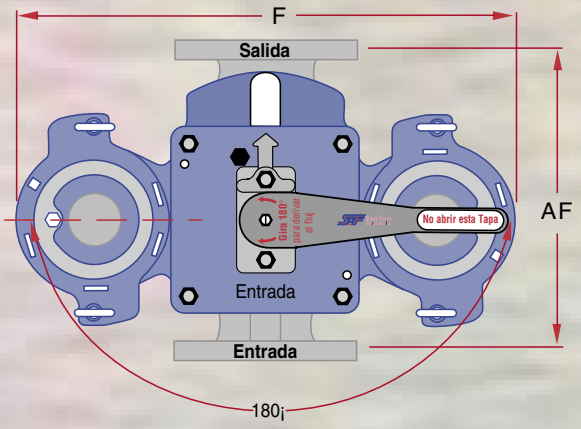

Vista de arriba: **Modelo bridado**

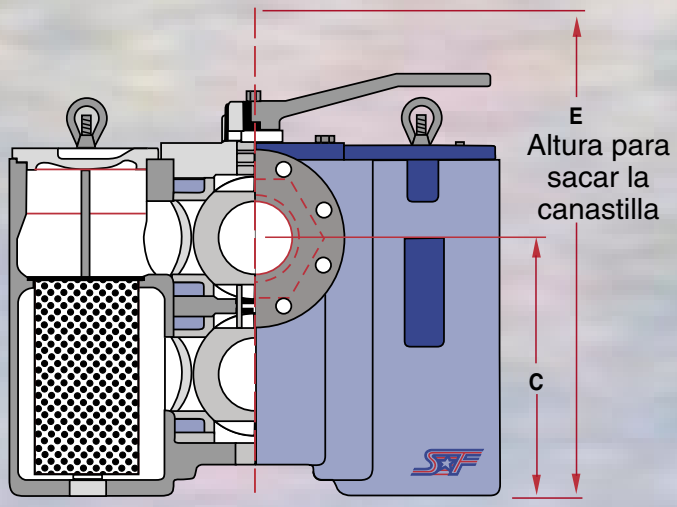

Vista del frente: **Modelos bridado y roscado**

Las dimensiones y los pesos sólo son referenciales. Para los dibujos certificados, comuníquese con Sure Flow.

Dimensiones

∅ Nominal		AF	AT	C	E	F	Peso al despachar (lb)					
							Hierro fundido		Bronce		Acero al Carb. e Inox.	
Pulg.	Prefijo						Bridado	Roscado	Bridado	Roscado	Bridado	Roscado
3/4	0075	–	5 1/2	5	13 3/8	10 1/2	–	45	–	56	–	52
1	0100	6 7/8	5 1/2	5	13 3/8	10 1/2	52	45	65	56	65	52
1-1/4	0125	6 7/8	7 1/2	6 13/16	17	13 1/4	–	90	–	115	–	110
1-1/2	0150	9 3/8	7 1/2	6 13/16	17	13 1/4	109	90	130	115	120	110
2	0200	10 5/8	10	8 3/8	21 3/4	17 3/8	190	180	230	220	210	195
2-1/2	0250	10 3/4	10	8 3/8	21 3/4	17 3/8	210	180	260	220	235	195
3	0300	13 1/2	–	8 7/8	26 1/2	22 3/4	340	–	380	–	460	–
4	0400	16	–	13 1/4	33	24 3/4	430	–	535	–	460	–

Los respiraderos con rosca de 1/4” NPT son estándar en las tapas de todos los Coladores.
Las conexiones con rosca de 1/4” NPT para drenaje en el fondo de las cámaras son estándar en todos los coladores.

Colador Doble Tipo Tapón

Fundido de hierro, acero al carbón o inoxidable 316 ó bronce • con bridas (F) • Diámetros de 5”, 6” y 8”

DF125CI de hierro; DF150CS de acero al carbono; DF150SS de acero inoxidable 316 y DF150BZ de bronce

El colador doble tipo tapón es de diseño simple, económico y no causa problemas; como lo demuestran años se servicio en muchas aplicaciones en todo el mundo. Este tipo de colador en realidad es una válvula de presión de alta calidad que sirve de tapón y que tiene integrados coladores de canastilla.

El flujo se deriva de una canastilla a otra moviendo una manija en 90 grados. El diseño es tal, que es imposible que esta operación detenga el flujo debido al diseño exclusivo del puerto de salida del tapón derivador. La operación completa de derivación toma menos de 30 segundos. No se necesitan herramientas. Sus topes integrados hacen que el tapón se posicione automáticamente cada vez exactamente en el lugar correcto.

Antes de operar la manija, se levanta el tapón derivador de su asiento con el gato que trae integrado. Después de hacer el desvío, se usa el gato para volver a asentar el tapón. El gato está diseñado especialmente para levantar el tapón del asiento, aún bajo grandes presiones. Tiene incorporado un tope que limita la distancia que el tapón derivador puede subir, minimizando la posibilidad de que el material evite el tapón mientras se rota y evita la acumulación de materiales debajo del tapón que puedan dificultar volverlo a asentar.

Otras características importantes del colador de Doble Canastilla incluyen sus tapas de abertura rápida con yugos de diseño que permiten moverlas rápidamente hacia un costado. No se necesitan herramientas para quitar las tapas y tener acceso rápido y fácil a las canastillas del colador, y se cierran tan rápido y fácil como se abrieron.

El drenaje de las cámaras de las canastillas es simple mediante los tapones de Drenaje con rosca NPT que viene como estándar en los coladores de todos los tamaños y que están provistos con patas de montaje para empernar el colador al piso para una instalación sólida como roca.

El colador de doble canastilla tipo tapón es su mejor opción para muchas aplicacionespor su diseño robusto y facilidad para operar, que lo hace el preferido de su clase por cientos de industrias diferentes alrededor del mundo.

Tabla de selección de coladores dobles tipo tapón

Material del cuerpo	Conexiones	Diámetros Nominales		Material del Tapón	Sellos	Especif.
		Pulg.	Prefijo			
Hierro (CI) Bronce (BZ)	Bridas No. 125	5, 6, 8	0500, 0600, 0800	Hierro (CI) o Bronce (BZ)	Buna N	200 PSIG a 38°C/100°F para 5”∅ y 6”∅
	Bridas No. 150	5, 6, 8	0500, 0600, 0800			
Acero al carbono (CS)	Bridas No. 150	6, 8	0600, 0800	Bronce (BZ) o acero inoxidable (SS)		150 PSIG a 38°C/100°F para 8”∅
acero inoxidable (SS)	Bridas No. 150	6, 8	0600, 0800	acero inoxidable (SS)	Viton	

Factores C_V *

∅ Nominal	Valor
5"	300
6"	420
8"	900

* Para agua con canastilla perforada limpia

• Para Servicio de Líquidos •
Canastilla de acero inoxidable con perforaciones de 5/32” es estándar para todos los tamaños.

Información para ordenar

Ejemplo: Incluye descripción completa

Tamaño (Prefijo)	Modelo número	Aberturas del cedazo

0600 - DF125CI - 156

Colador doble de hierro fundido de 6” con bridas ANSI 125 y canastillas con perforaciones de 5/32”

Notas:

El fabricante se reserva el derecho a modificar las dimensiones, materiales o diseño. Para certificación, comuníquese con la fábrica.

Colador doble tipo tapón

Opciones

- Fabricado de hierro dúctil
- Canastilla con perforaciones de 1/32” a 1/2”
- Canastilla de malla 20 a 400
- Canastillas de Monel
- Sellos de Viton, PTFE o EPDM
- Válvulas de respiración
- Válvulas de drenaje
- Rosca de 1/4” NPT
- Insertos imantados para canastilla
- Conexiones para medidores por diferencial de presión y conmutador
- Camisa para vapor

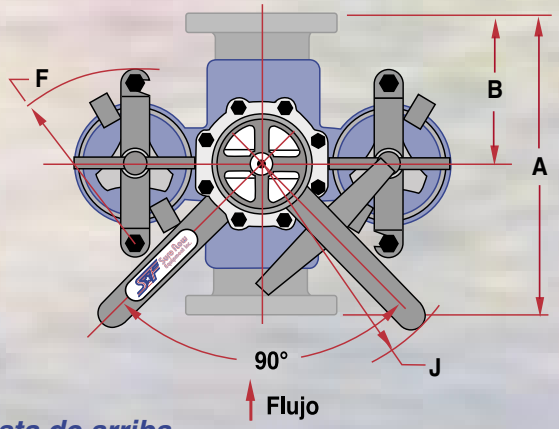

Vista de arriba

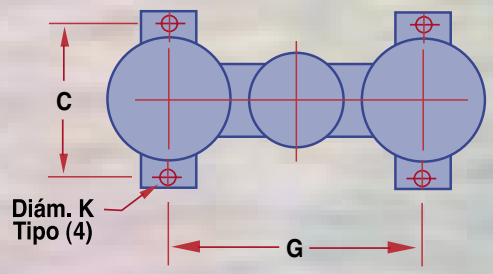

Diagrama de montaje

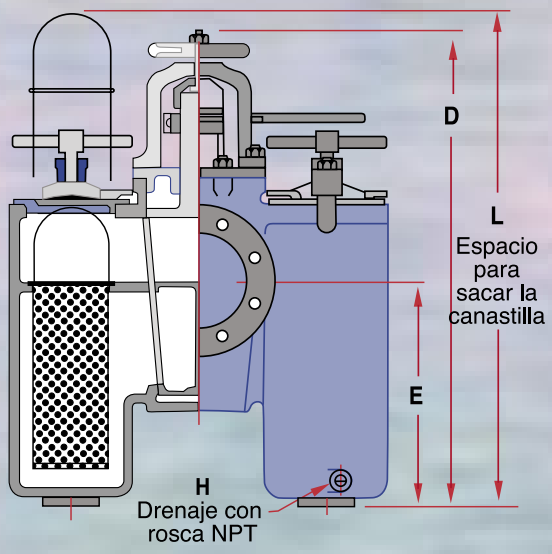

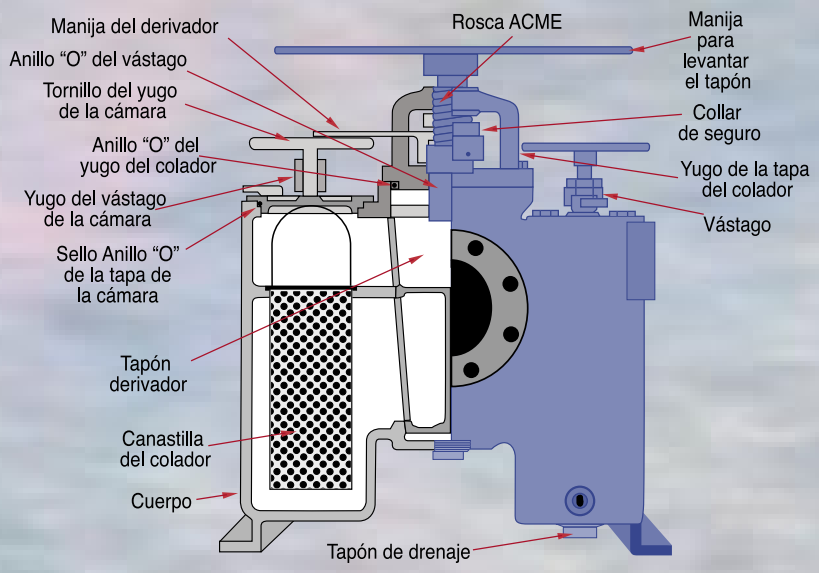

Vista del frente: Colador Bridado de 5” a 8”

Las dimensiones y los pesos sólo son referenciales. Para los dibujos certificados, comuníquese con Sure Flow.

Dimensiones

∅ Nominal		A	B	C	D	E	F	G	H	J	K	L	Peso al despachar (lb)			
Pulg.	Prefijo												Hierro fundido	Bronce	Acero al Carb.	Acero Inox.
5	0500	18 3/8	9	9 3/4	33 1/4	14 3/4	10 1/4	17 3/16	3/8	19 3/4	9/16	41	463	473	–	–
6	0600	22	12 7/8	12 1/2	36 1/4	19 1/2	11 3/4	20 3/4	3/8	19 3/4	5/8	42	575	699	690	738
8	0800	25	14	17	50 5/8	23 1/16	–	30 3/4	1/2	28	15/16	56	1725	2070	1851	1920

Sure Flow Equipment Inc.

Internacional: Tel: +1(905)335-1350 • Fax: +1(905)332-4993
Correo-e: info@sureflowequipment.com
www.sureflowequipment.com

ISO 9001:2000 CERTIFICATION Intertek

Curvas de Caída de Presión

Caída de Presión vs. Flujo

Estas curvas son para canastillas limpias, sin forros en los cedazos y con AGUA fluyendo por el colador. Para canastillas forradas con malla y/u otros líquidos, primero se debe computar el factor de corrección.

Para D125 y D150 Doble de 3/4" a 4"

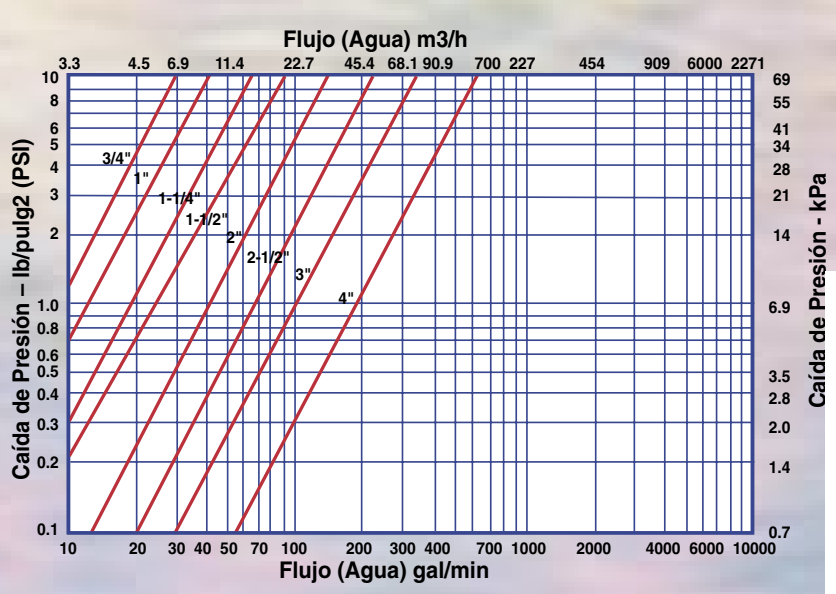

Para DF125 y DF150 Doble de 5" a 8"

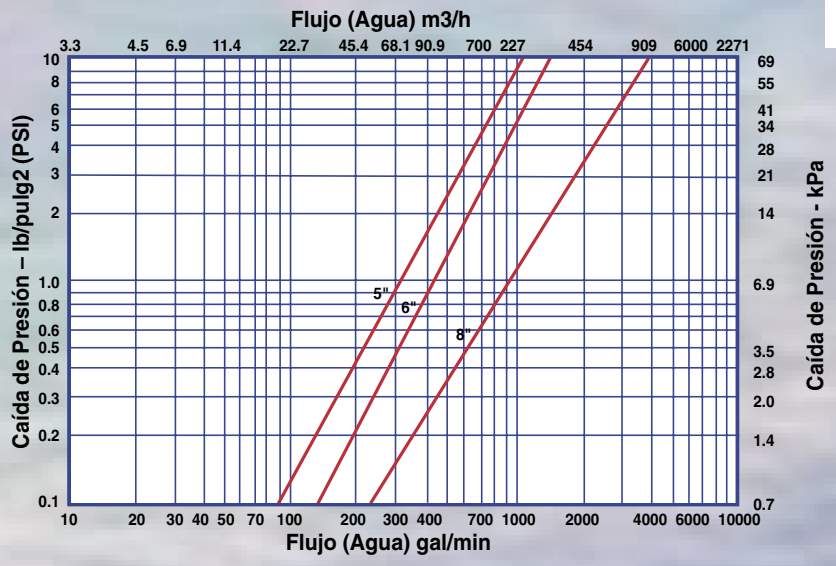

Coladores Automáticos

Sección VIII, Div. 1 del código ASME vigente: Disponibles con SELLO DE LOS CÓDIGOS U y UM

Los Eliminadores

El Eliminador es un colador motorizado autolimpiante que provee la remoción continuada de cuerpos extraños de los sistemas de tuberías de líquidos que demandan un flujo ininterrumpido todo el tiempo.

El Eliminador es particularmente efectivo para servicios desatendidos de líquidos con alta carga de sólidos y/o que por su flujo ininterrumpido no sea práctico usar coladores de canastilla o porque sus problemas de mantenimiento los hagan imprácticos.

Todos los coladores de la serie 700, cuando se aplican correctamente, demostrarán ser una alternativa eficiente y económica comparada con los coladores simples o dobles o con otros sistemas automáticos de colado.

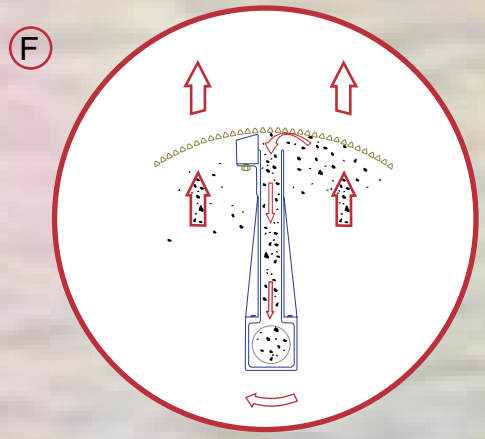

Interfaz entre el álabe batidor y el elemento colador durante el ciclo de lavado

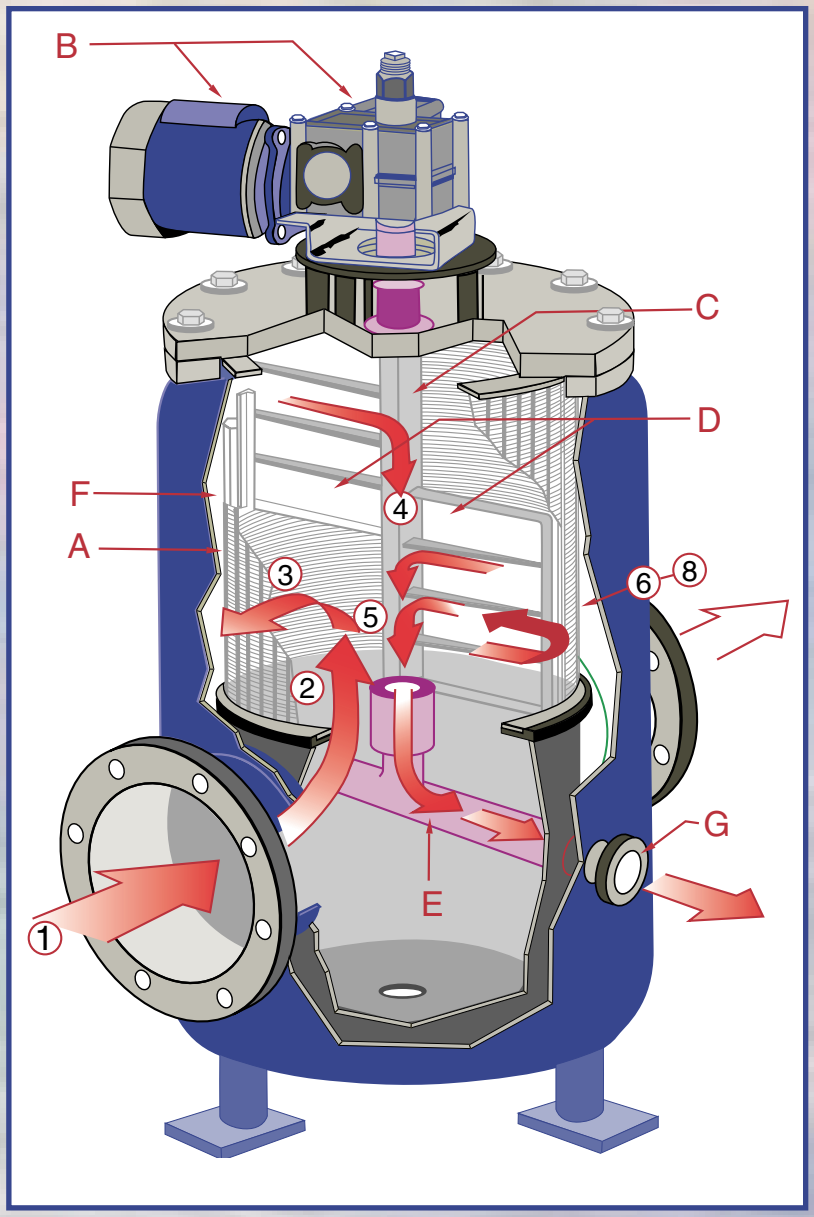

Figura 1 – Corte seccional para ver el flujo del líquido durante la operación del Eliminador.

Secuencia de operación:

1. Los líquidos cargados de cuerpos extraños entran a la cámara interior. (Fig. 1)
2. El líquido sucio fluye hacia afuera a través del elemento colador (A) y hacia arriba.
3. Los cuerpos extraños quedan retenidos en la cara plana del elemento del colador, mientras que el líquido colado pasa a la cámara exterior y al orificio de salida. (Ver el inserto).
4. Durante el ciclo de lavado, el motor/reductor de engranajes (B) engancha y mueve el eje hueco (C) y los álabes batidores (D) alrededor de la circunferencia interior del elemento colador.
5. El conjunto lavador (E) se abre a la presión atmosférica cuando se abre la válvula de control de lavado (no se muestra).
6. La reversión del flujo se produce en la interfaz entre el álabe del batidor y el elemento colador (F) debido al diferencial de presión descrito en el numeral 5.
7. Los cuerpos extraños se aspiran en forma efectiva a todo lo largo del elemento colador debido a la fuerza del contraflujo y por el puerto hueco, bajando por el eje propulsor hueco y saliendo por la salida de lavado (G).
8. Los álabes batidores continuan barriendo alrededor de todo el elemento colador hasta que termina el ciclo de limpieza.
9. El colador provee flujo ininterrumpido de líquido durante la operación de limpieza.
10. El ciclo de limpieza puede graduarse para que sea continuo o intermitente.

Sección VIII, Div. 1 del código ASME vigente: Disponibles con SELLO DE LOS CÓDIGOS U y UM

Coladores Autolimpiantes

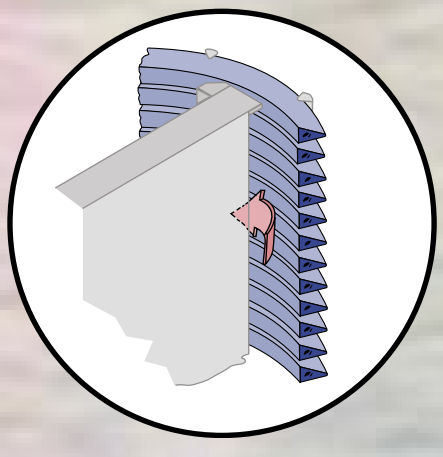

Figura 2 – Corte Seccional del Elemento Colador de Alambre de Cuña

Aplicación

El diseño exclusivo patentado del elemento colador del Eliminador permite instalarlo en virtualmente cualquier sistema de tubería que opere con presión positiva.

Los Eliminadores operan en un amplio rango de presiones (mínimo 5 lb/pulg^2 - PSI) y de cargas de sólidos eliminando las partículas extrañas y lavando a contraflujo en todo el rango de presiones. Sólo requiere una conexión de drenaje/lavado que elimina en forma efectiva el costo de una conexión de presión separada para el contraflujo para lavado.

Los coladores se usan para proteger equipos tales como válvulas, bombas, medidores, intercambiadores de calor o boquillas rociadoras, así como para alimentar agua y en procesos que requieran agua o virtualmente cualquier aplicación similar.

Los coladores automáticos autolimpiantes Eliminador de la serie 700 se fabrican para todo un rango de tuberías de 1” a 48” para que se adecuen a la mayoría de necesidades.

La capacidad demostrada de sus elementos incluye:

- El cedazo fuerte patentado con mecanismo de contraflujo para lavado asistido mecánicamente le prolongan la vida útil.
- Elemento colador exclusivo resistente a las obstrucciones que reduce las paralizaciones por mantenimiento.
- Todas las piezas internas son de un material resistente a la corrosión.
- Diseño nuevo eficiente que reduce las necesidades de mantenimiento y requiere menos piezas de repuesto.
- Mecanismo de contraflujo para lavado de bajas revoluciones por minuto que provee una limpieza más eficiente y menos desgaste para las piezas internas.

Elemento Colador

Los Eliminadores se caracterizan por su elemento colador revolucionario de alambre tipo cuña enrollado al revés (Fig. 2) que es extremadamente fuerte y más resistente a las obstrucciones que los elementos coladores convencionales que usan placas perforadas o cedazos de malla de alambre.

Este colador de tecnología de punta, de eficiencia demostrada, se fabrica enrollando varillas verticales con alambre con perfil en forma de cuña. Cada intersección de varilla con el alambre se suelda para producir un elemento de una sola pieza extremadamente fuerte. Esto forma una ranura continua que permite sólo dos puntos de contacto para las partículas extrañas reduciendo así las obstrucciones.

El perfil del alambre en forma de cuña reduce la posibilidad de retener partículas menores a la abertura de la malla. Esto ha sido históricamente la causa para la obstrucción o falla prematura de los diseños de los cedazos de la competencia.

Ventajas de elementos coladores con perfil de cuña

- Área máxima para flujo efectivo y eficiencia operativa máxima que se mantienen a lo largo de toda la vida útil.
- Los costos de mantenimiento se reducen drásticamente por la menor cantidad de obstrucciones y adherencia de materiales fibrosos.
- Elemento colador de larga vida útil con costo de operación reducido durante toda su vida de servicio.
- La rigidez del elemento rígido evita la flexión que puede causar su falla prematura.
- Colección eficiente y efectiva de partículas extrañas en la interfaz del líquido con cedazo.

Opciones de Elementos Coladores

Figura 3 –Coladores de alambre con perfil de cuña

Selección del elemento colador

Los elementos coladores de la Serie 700 (Fig. 3) son de una sola pieza extremadamente fuerte, que vienen en una variedad de materiales y mallas de aberturas estándar o especiales.

La malla (o aberturas del cedazo) debe seleccionarse en base a la cantidad de protección necesaria y no en base a la abertura más pequeña existente. Si se especifica una malla más pequeña de lo necesario, se retendrá mayor cantidad de partículas extrañas que demorarán más la limpieza con mayor pérdida de fluido. Adicionalmente, las mallas de aberturas menores a las necesarias reducirán el área de paso del líquido por la malla aumentando la pérdida de presión.

Las aberturas del cedazo deben ser aproximadamente de un tercio (1/3) a la mitad (1/2) del tamaño de la partícula más grande que pueda pasar en forma segura corriente abajo. Ejemplo: Un colador que protege boquillas rociadoras con un orificio de 1/16” debe tener un cedazo con abertura de 1/32”.

Guía de selección de elementos coladores

Abertura de ranuras (pulg)	Equivalencias Pulg (mm.)	Equiv. a Malla	Equiv. a Micrones	% Área abierta	Abertura de ranuras (pulg)	Equivalencias Pulg (mm.)	Equiv. a Malla	Equiv. a Micrones	% Área abierta
Estándar					**Especiales**				
0.015	1/64 (0.4)	40	385	24	0.003	- (0.08)	200	75	9
0.031*	1/32 (0.8)	20	795	40	0.006	- (0.15)	100	149	16.5
0.062*	1/16 (1.6)	10	1590	51	0.010	- (0.25)	50	250	17.5
0.125*	1/8 (3.2)	6	3205	67	0.020	- (0.5)	35	500	30
0.187	3/16 (4.8)	4	4795	72	0.040	- (1.0)	18	1000	46
					0.156	5/32 (4.0)	5	4000	69
					0.250	1/4 (6.4)	3	6410	78

* Disponible de inventario

El material estándar de los cedazos es acero inoxidable 304.
Disponible en acero inoxidable 316, 316L, Monel y otros materiales a pedido especial.

La Ventaja Hyper-Jet®

Hyper-Jet™

Hyper-Jet™ es la línea de coladores motorizados autolimpiantes. Es muy eficiente en sistemas que operan con presión baja (menos de 5 lb/pulg^2 - PSI) o donde es difícil extraer las partículas extrañas. Los coladores de la serie 721 permiten un servicio desatendido con lavado por contraflujo externo que incrementa sus atributos de auto limpieza sobre los otros coladores automáticos.

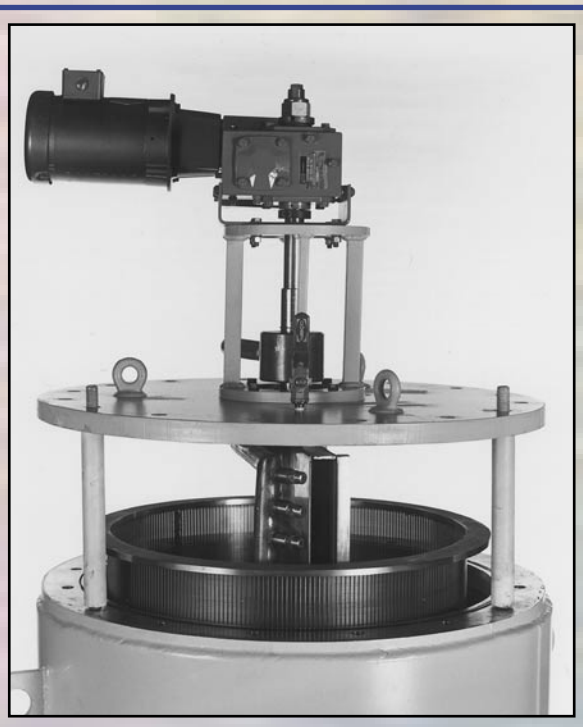

Figura 2 – Facilidad de mantenimiento de las piezas internas innovadoras del Hyper-Jet™.

Uso:

Hyper-Jet™ es el único sistema patentado de lavado por contraflujo que se puede instalar en la mayor variedad de aplicaciones, desde las de presión relativamente baja hasta las de presión muy alta para filtrar desde las partículas gruesas fácilmente removibles hasta partículas finas y pegajosas.

Cuando se usa en un sistema de baja presión (como el lado de succión de un sistema de bombeo), el sistema Hyper-Jet™ se monta en el borde delantero del brazo de lavado del colador. El fluido externo se dirige en ángulo incidente sobre la superficie interior del elemento colador mediante un conjunto de boquillas de alta presión. La alta velocidad del chorro ayuda a limpiar el elemento colador.

Los coladores Hyper-Jet™ se usan para proteger equipos como bombas, motores, intercambiadores de calor o boquillas rociadoras, procesos en torres enfriadoras o en virtualmente cualquier otra aplicación similar.

Los coladores autolimpiantes Hyper-Jet™ de la Serie 721 están fabricados con tubos que van de 1” a 36” para adecuarse a las necesidades de la mayoría de aplicaciones. El sistema Hyper-Jet™ también puede instalarse como repuesto para cualquier colador autolimpiante de 6” o más en forma fácil y económica en el campo.

La ventaja exclusiva de Hyper-Jet™

El contraflujo externo para lavado se introduce abriendo una válvula de control (no se muestra) conectada a las boquillas rociadoras (A) en el borde delantero (B) del conjunto lavador.

Se produce una acción de lavado por “chorro” en la superficie interior del elemento colador (ver inserto), además de la reversión del flujo en la interfaz del puerto con el elemento colador.

El chorro vigoroso del Hyper-Jet™ elimina eficientemente las partículas extrañas a todo lo largo del elemento colador vía el puerto hueco, bajando por el eje hueco y la salida de contraflujo de lavado.

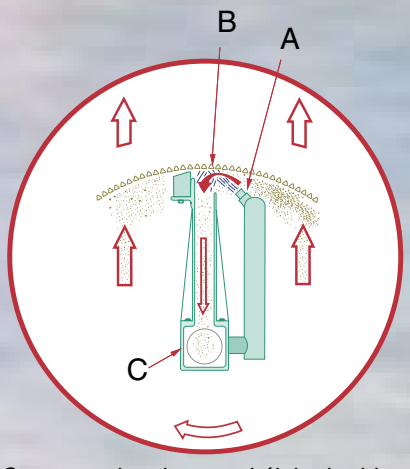

Corte seccional entre el álabe batidor y el elemento colador durante el ciclo de lavado

Colador Autolimpiante Serie 721
Requisitos Típicos de Contraflujo para Lavado

Diámetro del colador	1”, 1-1/2” 2” or 3”	4”	6”	8”	10/12”	14/16”	18/20”	24”	30”	36”
Diámetro de línea para lavado	1-1/2”`	1-1/2”	1-1/2”	1-1/2”	2”	3”	3”	4”	4”	6”
Contraflujo para lavado (gal/min)	8-12	15-20	30-40	60-75	110-150	170-210	250-310	400-490	550-700	750-900
Fuente externa de contraflujo para lavado (gal/min)	3-5	3-5	5-10	10-15	15-25	25-35	35-45	55-65	80-90	115-130
Diámetro de la línea externa	3/4”	3/4”	3/4”	1”	1”	1”	1-1/4”	1-1/2”	1-1/2”	2”

Especificaciones - Dimensiones/Peso

Sección VIII, Div. 1 del código ASME vigente: Disponibles con SELLO DE LOS CÓDIGOS U y UM

Serie 793
1" a 10"

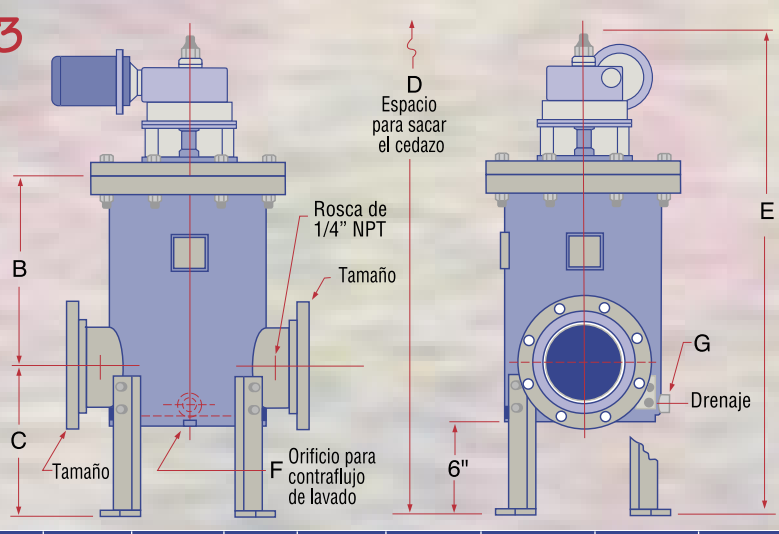

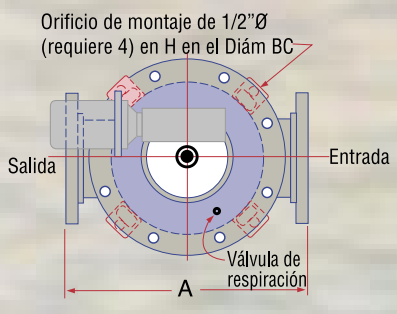

Modelo No.	Tamaño (Pulg.)	A (Pulg.)	B (Pulg.)	C (Pulg.)	D (Pulg.)	E (Pulg.)	F (Pulg.)	G (Pulg.)	H (Pulg.)	Lb aprox. Seco	Lb Mojado	Lb Tapa	Motor H.P.
010-793	1-150	16-1/2	14-1/4	10	53	30-1/2	1 NPT	1 NPT	11-1/4	320	466	142	1/4
015-793	1 1/2-150	16-1/2	14-1/4	10	53	30-1/2	1 NPT	1 NPT	11-1/4	323	469	142	1/4
020-793	2-150	16-1/2	14-1/4	10	53	30-1/2	1 NPT	1 NPT	11-1/4	327	473	142	1/4
025-793	2 1/2-150	16-1/2	14-1/4	10	53	30-1/2	1 NPT	1 NPT	11-1/4	336	482	142	1/4
030-793	3-150	16-1/2	14-1/4	10	53	30-1/2	1 NPT	1 NPT	11-1/4	338	484	142	1/4
040-793	4-150	16-1/2	14-1/4	10	53	30-1/2	1 NPT	1 NPT	11-1/4	348	494	142	1/4
060-793	6-150	20	15-5/8	11	58-5/8	32	1-1/2 NPT	1 NPT	15-1/2	511	700	176	1/4
080-793	8-150	28	18	16	74	41	1-1/2 NPT	1 NPT	20-3/4	797	1030	200	1/4
100-793	10-150	28	18	16	74	41	1-1/2 NPT	1 NPT	20-3/4	830	1060	200	1/4

Disponible con conexiones de entrada/salida con rosca NPT

Serie 723 de 10" a 20"

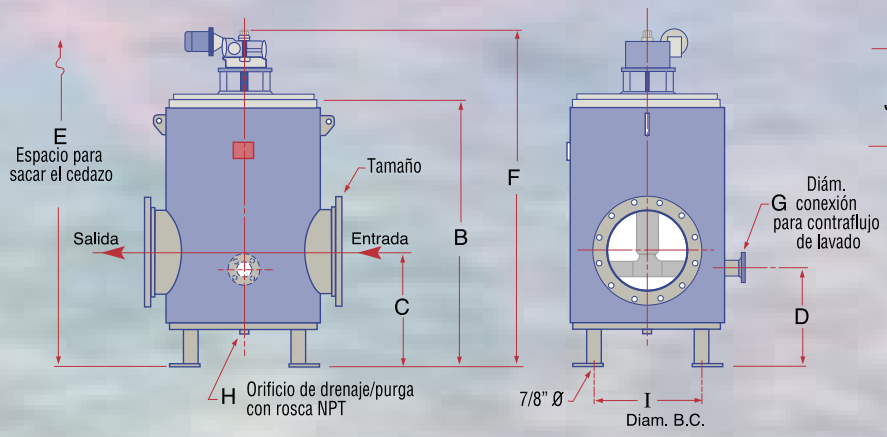

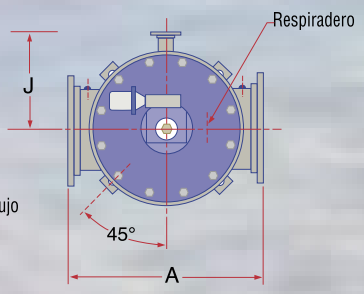

Modelo No.	Tamaño (Pulg.)	A (Pulg.)	B (Pulg.)	C (Pulg.)	D (Pulg.)	E (Pulg.)	F (Pulg.)	G (Pulg.)	H (Pulg.)	I (Pulg.)	J (Pulg.)	Lb aprox. Seco	Lb Mojado	Lb Tapa	Motor H.P.
100-723	10-150	36	43	17 1/2	14 1/2	75	58 1/2	2 NPT	1 1/2 NPT	26	14 3/4	1450	2100	290	1/4
120-723	12-150	36	43	17 1/2	14 1/2	75	58 1/2	2 NPT	1 1/2 NPT	26	14 3/4	1520	2175	290	1/4
140-723	14-150	44	51 1/2	19 1/2	15 1/2	94	69	3-150	1 1/2 NPT	32	21 3/4	2375	3650	460	1/4
160-723	16-150	44	51 1/2	19 1/2	15 1/2	94	69	3-150	1 1/2 NPT	32	21 3/4	2450	3725	460	1/4
180-723	18-150	48	66	24	21	113	87	3-150	2 NPT	38	25 1/4	3290	5535	580	1/4
200-723	20-150	48	66	24	21	113	87	3-150	2 NPT	38	25 1/4	3375	5625	580	1/4

Dimensiones sujetas a cambio sin aviso. Para los dibujos certificados, comuníquese con Sure Flow.

Sure Flow Equipment Inc.

Internacional: Tel: +1(905)335-1350 • Fax: +1(905)332-4993
Correo-e: info@sureflowequipment.com
www.sureflowequipment.com

ISO 9001:2000 CERTIFICATION Intertek

Sección VIII, Div. 1 del código ASME vigente: Disponibles con SELLO DE LOS CÓDIGOS U y UM

Especificaciones - Dimensiones/Peso

Serie 723 24" a 36"

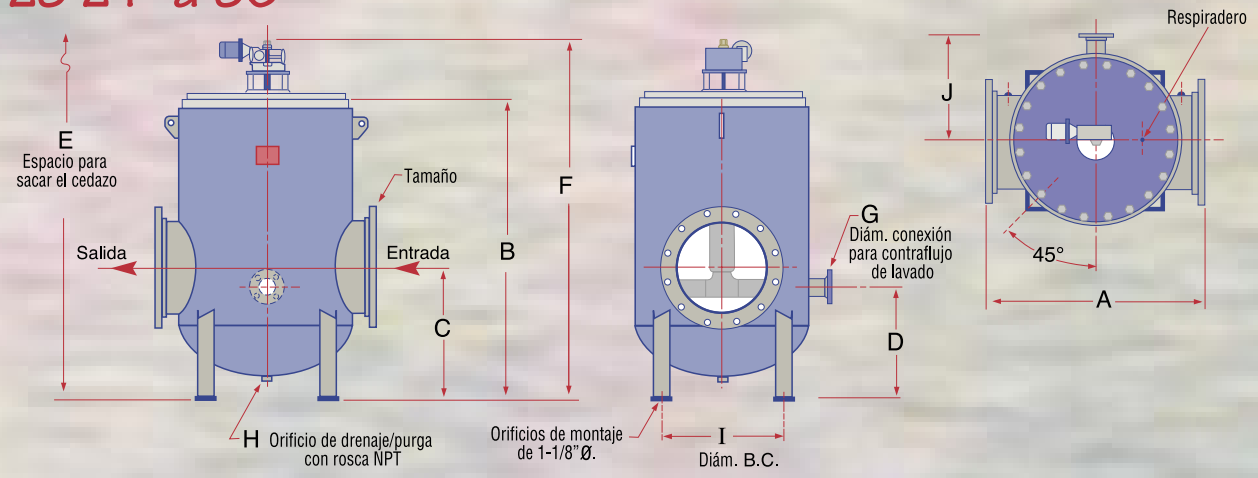

Modelo No.	Tamaño (Pulg.)	A (Pulg.)	B (Pulg.)	C (Pulg.)	D (Pulg.)	E (Pulg.)	F (Pulg.)	G (Pulg.)	H (Pulg.)	I (Pulg.)	J (Pulg.)	Lb aprox. Seco	Lb Mojado	Lb Tapa	Motor H.P.
240-723	24-150	56	77	33	28	122	98	4-150	2 NPT	44	28	4,375	8,350	610	1/3
300-723	30-150	66	94	39	34	150	115	4-150	2 NPT	54	33	6,525	13,625	1,125	1/3
360-723	36-150	86	158-5/8	47-5/8	40-5/8	210	130	6-150	2 NPT	72	43	12,050	26,975	1,490	1/2

DIMENSIONES MÁS GRANDES DISPONIBLES A PEDIDO

Dimensiones sujetas a cambio sin aviso. Para los dibujos certificados, comuníquese con Sure Flow.

Especificaciones - Tablas de Caídas de Presión

Series 721 y 723

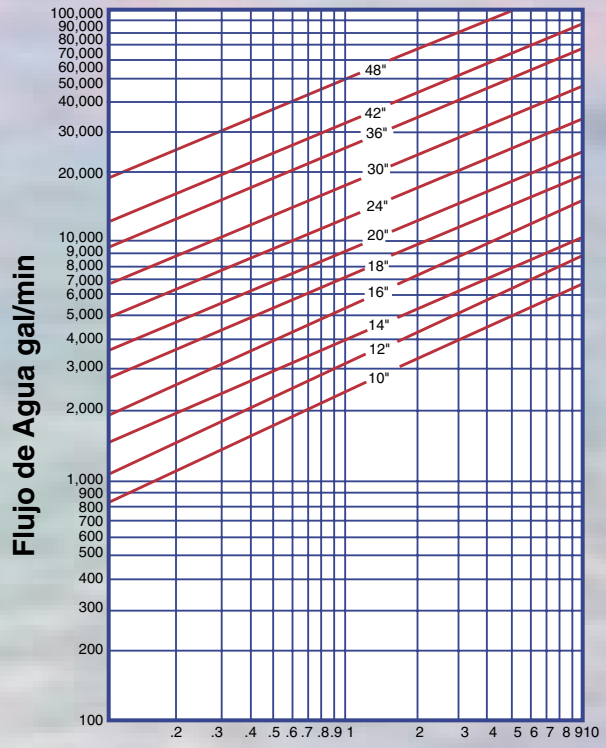

Caída de Presión lb/pulg² (PSI) para 10" a 48" con cedazo con perforaciones de 1/32" o más

Serie 793

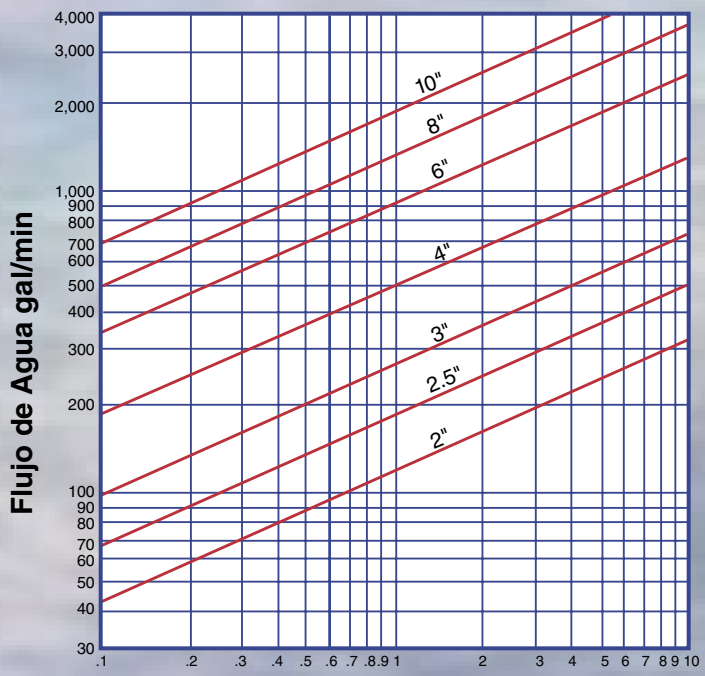

Caída de Presión lb/pulg² (PSI) para 2" a 10" con cedazo con perforaciones de 1/32" o más

Especificaciones y Opciones

Especificaciones Típicas de Coladores

El colador debe sertipo motorizado autolimpiante serie 723 ó 793 (Fig.4).

El cuerpo y la tapa deben estar fabricados de acero al carbono; diseñado, fabricado y probado de acuerdo a las normas ASME Sección VIII usando soldadores calificados de la norma ASME Sección IX.

El casco debe ser adecuado para una presión de diseño de 150 lb/pulg^2 (PSI). Las conexiones de entrada y salida deben tener brida conforme a la norma ANSI B16.5. El colador debe tener conexión para contraflujo de lavado y conexiones grandes para drenaje en el fondo de la cámara. La unidad debe estar completa, con patas de acero para soporte suministradas por la fabrica para empernar a una base de concreto o acero.

El Colador debe tener un diámetro de _____ con capacidad para un flujo de _____ gal/min con una pérdida de presión de _____ lb/pulg^2 (PSI) con los elementos del colador limpios.

El elemento del colador debe fabricarse con una malla de alambre en cuña resistente a la corrosión (acero inoxidable 304) enrollado al revés y con aberturas de _____ (pulgadas o fracción de pulgada). La sección ancha o plana de la malla de alambre de perfil de cuña debe estar orientada en la dirección del flujo, proveyendo una superficie lisa y continua para atrapar las partículas. El cedazo debe carecer de bolsillos, tubos, barras colectoras, etc. que acumulen o atrapen partículas extrañas permanentemente.

Todas las piezas internas deben ser de material resistente a la corrosión (acero inoxidable 304). El colador debe tener un eje propulsor hueco y un puerto hueco con todos los rodamientos y sellos necesarios.

El conjunto del brazo propulsor y del puerto hueco deben operar libremente a una velocidad máxima de dos (2) RPM y no deben hacer contacto con la superficie del cedazo. El conjunto de brazo limpiador (batidor de álabes) debe ser regulable en fábrica y en el campo para lograr una limpieza y cortes efectivos. Nota: los coladores de 1" a 20" tienen un conjunto de brazo limpiador y los de 24" o más tienen dos.

El eje propulsor debe estar sujeto en la parte superior por un rodamiento de rodillos en un reductor de engranajes de doble reducción y en el fondo con un rodamiento guía lubricado por agua.

El engranaje reductor debe estar propulsado por un motor de _____ HP, _____ v, _____ fases, 50/60Hz, TEFC.

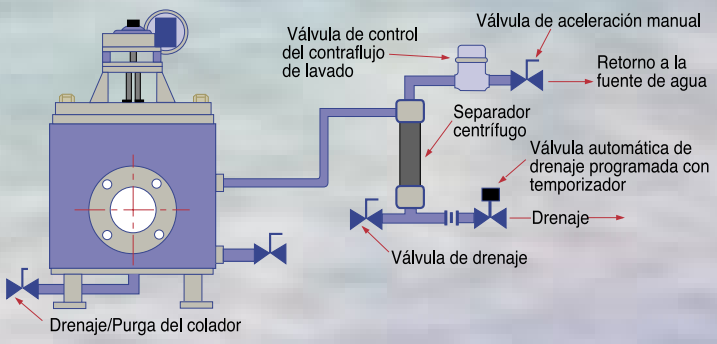

Fig. 5: Paquete ahorrador de agua Serie 723

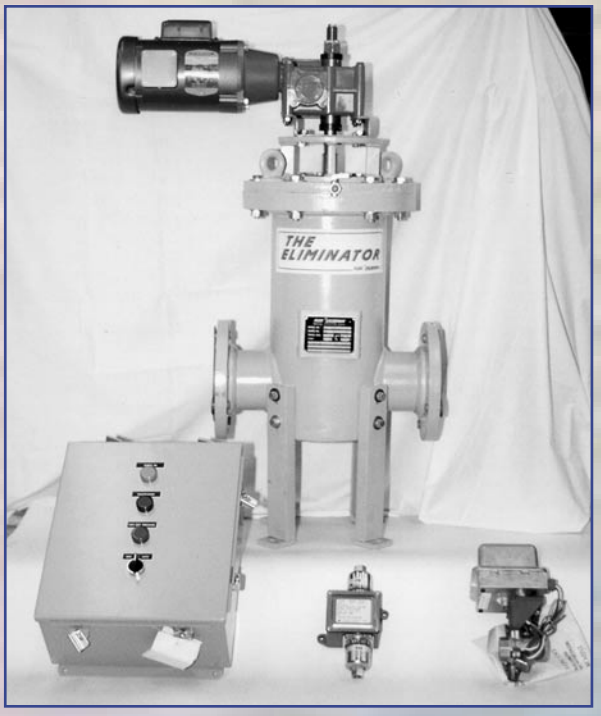

Fig. 4

Opciones de coladores disponibles

Levantadores de tapas: Recomendados para lugares remotos.

Ensamblaje: ASME Sección VIII y estampado con código.

Materiales: Para acero inoxidable, cobre, níquel, monel u otros requisitos, consulte a la fábrica

Paquete de Control: Panel de control con casco Nema 4, válvula para contraflujo de lavado con operador eléctrico, interruptor por diferencial de presión de un elemento.

Diseño: Para presión alta, consulte a la fábrica.

Hyper-Jet: Presión baja y usos especiales.

Paquetes integrados: A pedido especial, todos los equipos deseados, incluyendo coladores, válvulas, controles, cableado, cañerías y plataforma pueden combinarse como una unidad completa. El tamaño del proyecto no tiene limitación.

Paquete ahorrador de agua: (Fig.5) puede usarse en la mayoría de aplicaciones donde el líquido a colarse sea escaso o valioso. El líquido del contraflujo para lavado se dirige a un separador centrifugo donde sólo una fracción del contraflujo se descarga al desagüe. El contraflujo de lavado del separador puede operarse en forma manual o automática y/o con una válvula controlada por un temporizador programado.

Control de Secuencia

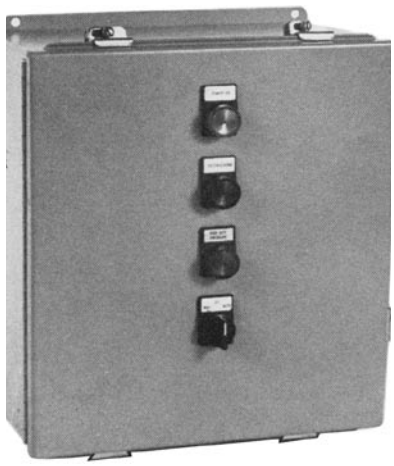

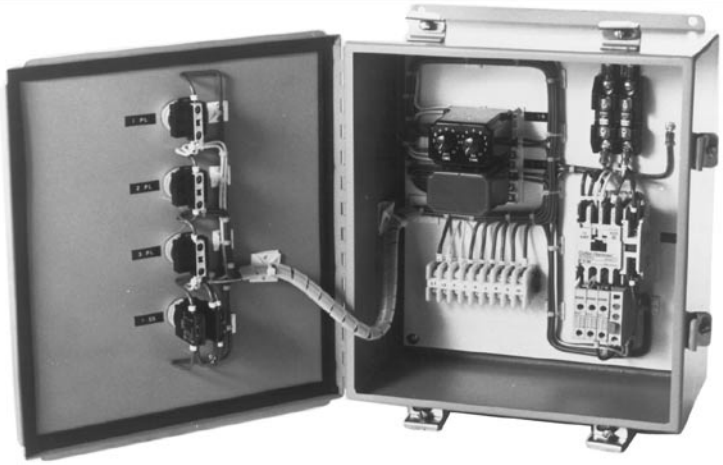

Diseño y Fabricación

El Control de Secuencia se diseña de acuerdo a las especificaciones del cliente para tener un ciclo efectivo de lavado con el mínimo de pérdida de agua.

Los Controles de Secuencia se construyen con componentes de la tecnología más reciente que permiten cambiarse individualmente sin tener que reemplazar el tablero de circuitos completo. Los componentes de tipo industrial son más durables y confiables y se pueden regular con más facilidad.

Características Estándar

- Casco Nema 4
- Temporizador para regular el ciclo.
- Temporizador para retardo de cierre
- Arrancadores de motor con contacto auxiliar y relé para sobrecarga.
- Selector
- Luces indicadoras
- Fusibles
- Bloque de terminales

Modos de Operación

Hay básicamente dos modos de operación, el intermitente y el continuo. Se seleccionan girando un selector.

Modo Automático Intermitente

Con el selector en la posición “Auto”, el motor arrancará y la válvula de contraflujo de lavado se abrirá de acuerdo a lo que determine el temporizador regulador de ciclo o el mando de diferencial de presión.

El mando por diferencial de presión normalmente viene regulado de fábrica de 1 a 1 1/2 lb/pulg2 (PSI) por encima de la caída de presión anticipada. Si se produjese un diferencial de presión alta durante el periodo apagado, el mando de presión diferencial se sobrepondrá al temporizador de ciclo y arrancará o continuará el contraflujo de lavado hasta que el diferencial de presión se satisfaga. Después el colador continuará lavándose con la contra presión por 60 segundos adicionales (temporizador de retardo de apagado).

El Colador Automático autolavable arrancará el ciclo de contraflujo de lavado en base a la secuencia seleccionada en el temporizador regulable. Esta secuencia debe determinarse para cada instalación de acuerdo a las condiciones experimentadas.

El temporizador regulable de ciclo puede programarse para que esté apagado desde 15 minutos hasta 10 horas y para que opere desde 1 hasta 10 minutos. Las regulaciones pueden hacerse de acuerdo a lo que las condiciones requieren.

Operación Continua

Se coloca el selector en la posición “Manual” para permitir la modalidad de operación continua con la válvula de lavado por contraflujo continuamente abierta y el motor continuamente funcionando. Esta modalidad de operación es necesaria para las instalaciones con gran carga de sólidos.

En cualquiera de las dos modalidades de operación, el conjunto de contraflujo de lavado está diseñado para rotar a 2 RPM para un lavado efectivo en menos tiempo; reduciendo así la pérdida de agua del contraflujo.

Paquete de Control Estándar

Consiste de los siguiente:

- Panel de control con gabinete nema 4.
- Válvula de contraflujo para lavado con operador eléctrico.
- Interruptor por diferencial de presión de un elemento.

Opciones

- 230V, 380V, 460V, 575V
- 50 ó 60 Hz.
- Interruptor por diferencial de presión de dos elementos.
- Gabinete Nema 4X (fibra de vidrio o acero inoxidable), Nema 7 ó 9 (a prueba de explosiones), Nema 12 y 3.
- Interruptores de circuito, interruptor general, transformador.
- Botones de reinicialización
- Alarmas
- PLC de interfaz y/o enclavamiento de bomba
- Contactos y Relay Adicionales
- La válvula para contraflujo de lavado puede suministrarse con un operador neumático.
- La válvula de contraflujo para lavado está disponible en una variedad de materiales.
- Interruptores por diferencial de presión disponibles con contactos de mercurio, enganche, diafragma o pistón.

Códigos y Normas

El controlador de secuencia se fabrica de acuerdo a las normas UL, CSA, JIC y las normas NEMA.

Garantía Limitada de Sure Flow Equipment Inc.

Todos los productos se garantizan contra defectos de materiales y de fabricación por un año a partir de la fecha de despacho y sujeto a las condiciones a continuación. Los productos especiales hechos a pedido no están sujetos a devolución, crédito ni reembolso. Si el comprador considerase que un producto esté defectuoso, debe hacer lo siguiente:

(a) Notificar al fabricante dentro de los diez (10) días de recibida la mercadería, describiendo el aparente defecto y solicitando permiso para devolverla. La mercadería no se aceptará sin un "Código de Devolución" claramente marcado en el exterior del paquete. Para obtener el código de devolución, comuníquese con la oficina. La mercadería no se aceptará en devolución ni para crédito después de los seis (6) meses de facturación.

(b) Si se otorga el permiso, la devolución debe hacerse con flete prepagado. No se aceptan embarques con "flete por pagar". La devolución debe ser con flete prepagado.

Si el cliente recibe la mercadería con daños o faltantes, se debe hacer el reclamo al transportista y anotarlo en la guía de despacho antes de aceptar la mercadería. Todos los otros reclamos deben hacerse por escrito a Sure Flow Equipment Inc. que debe recibirlos dentro de los diez (10) días siguientes a la fecha de recepción de la mercadería.

Si se aceptase la devolución de la mercadería y el fabricante la encontrase defectuosa, a su discreción la reparará o reemplazará, poniéndola a disposición del cliente en la fábrica (FOB), dentro de los 60 días de recibida, o le emitirá un crédito por el precio de compra.

Sure Flow Equipment Inc. no será responsable por el incumplimiento o demoras de las entregas ocasionadas por actos de Dios, guerra, dificultades laborales, incapacidad para obtener materiales, ni causa alguna fuera de su control.

Aparte de la reparación, reemplazo o crédito descrito anteriormente, el comprador acepta que el fabricante no será responsable por pérdidas, costos, gastos, daños ni perjuicios de clase alguna causada por la mercadería, su uso o falta de uso, su instalación o reemplazos, por su etiquetado, instrucciones, información o datos técnicos de tipo alguno, descripción del uso, muestras o modelos, advertencias o falta de cualquiera de las mencionadas.

NO SE OTORGAN NI AUTORIZAN OTRAS GARANTÍAS ESCRITAS NI VERVALES, EXPRESAS NI IMPLÍCITAS, INCLUYENDO LAS GARANTÍAS DE IDONEIDAD DEL PRODUCTO PARA UN USO PARTICULAR O DE COMERCIALIZACIÓN. NINGUNA AFIRMACIÓN DE ACTOS O HECHOS, PROMESAS, DESCRIPCIONES DE PRODUCTOS O SU USO, O DE MUESTRAS O MODELOS CREARÁ GARANTÍA ALGUNA POR PARTE DEL FABRICANTE A MENOS QUE ESTÉ FIRMADA POR EL PRESIDENTE DEL FABRICANTE.

CANCELACIONES: **Las cancelaciones (anulaciones) de las órdenes quedan sujetas a un cargo de por lo menos 35%.**
Las cancelaciones (anulaciones) de pedidos especiales quedan sujetas al pago del 100% del precio cotizado.

FACTURACIÓN MÍNIMA: $50 NETO

DOCUMENTACIÓN ESPECIAL: Se aplicará un cargo por la documentación no estándar o especial que se solicite, como: Informes de Pruebas de Materiales (MTR) y Certificados de Conformidad (COC).
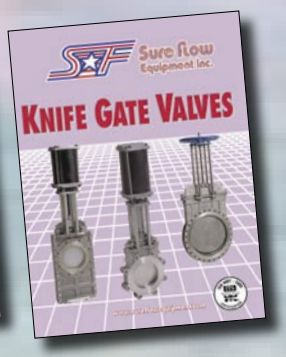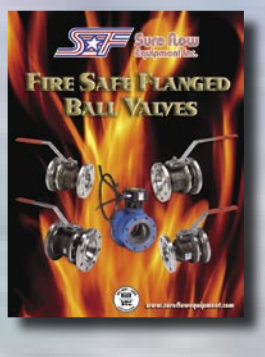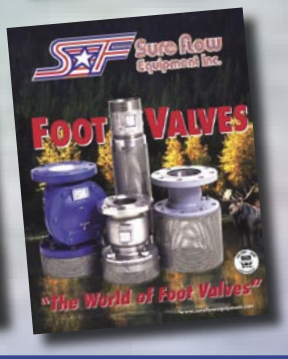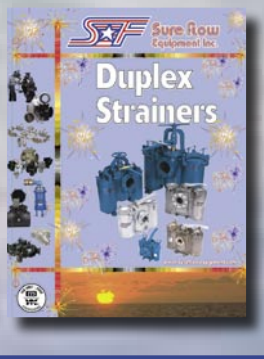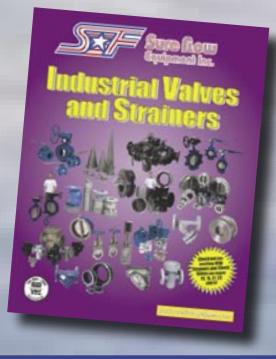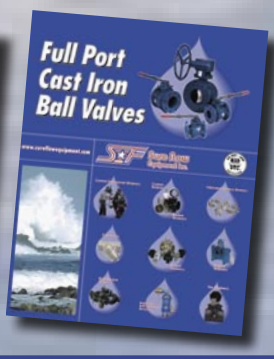
Catálogos disponibles de Sure Flow Equipment